IN250500133V01_FR_ES_DE_IT

820-469V90

EN_This product is only suitable for well insulated spaces or occasional use.
FR_Ce produit ne peut être utilisé que dans des locaux bien isolés ou de manière occasionnelle.
ES_Este producto sólo es adecuado para espacios bien aislados o de uso ocasional.
PT_Este produto só é adequado para espaços bem isolados ou para uma utilização ocasional.
DE_Dieses Produkt ist nur für gut isolierte Räume oder gelegentliche Nutzung geeignet.
IT_Questo prodotto è adatto solo per spazi ben isolati o per un uso occasionale.

***EN*_IMPORTANT, RETAIN FOR FUTURE REFERENCE: READ CAREFULLY.**
***FR*_IMPORTANT : A LIRE ATTENTIVEMEN ET A CONSERVER POUR VOUS Y REFERER ULTERIEUREMENT**
***ES*_IMPORTANTE, LEA Y GUARDE PARA FUTURAS REFERENCIAS.**
***PT*_IMPORTANTE, RETAR PARA REFERÉNCIA FUTURA: LEIA ATENTAMENTE.**
***DE*_WICHTIG! SORGFÄLTIG LESEN UND FÜR SPÄTER NACHSCHLAGEN AUFBEWAHREN.**
***IT*_IMPORTANTE! CONSERVARE IL PRESENTE MANUALE PER FUTURO RIFERIMENTO E LEGGERLO ATTENTAMENTE.**

EN

INTRODUCTION

- Before using your new heater, please carefully read through the following instructions. **PLEASE KEEP THIS BOOKLET SAFE FOR FUTURE REFERENCE.**
- After removing the packaging, make sure that the appliance is in good condition.
- The packaging materials may contain plastic, nails etc., which may be hazardous and therefore should not be left within the reach of children.

IMPORTANT SAFETY INFORMATION

Thank you for buying our product. Please read this instruction carefully before operating the heater. Keep this operating instruction for future reference.

- This appliance can be used by children aged from 8 years and above and persons with reduced physical, sensory or mental capabilities or lack of experience and knowledge if they have been given supervision or instruction concerning use of the appliance in a safe way and understand the hazards involved. Children shall not play with the appliance. Cleaning and user maintenance shall not be made by children without supervision.
- Children of less than 3 years should be kept away unless continuously supervised.
- Children aged from 3 years and less than 8 years shall only switch on/off the appliance provided that it has been placed or installed in its intended normal operating position and they have been given supervision or instruction concerning use of the appliance in a safe way and understand the hazards involved. Children aged from 3 years and less than 8 years shall not plug in, regulate and clean the appliance or perform user maintenance.
- **CAUTION** - Some parts of this product can become very hot and cause burns. Particular attention has to be given where children and vulnerable people are present.
- If the supply cord is damaged, it must be replaced by the manufacturer, its service agent or similarly qualified persons in order to avoid a hazard.
- **CAUTION:** In order to avoid a hazard due to inadvertent resetting of the thermal cutout, this appliance must not be supplied through an external switching device, such as a timer, or connected to a circuit that is regularly switched on and off by the utility.
- **WARNING:** In order to avoid overheating, do not cover the heater.
- The heater must not be located immediately below a socket-outlet.
- Do not use this heater in the immediate surroundings of a bath, a shower or a swimming pool.
- Do not use this heater if it has been dropped;
- Do not use if there are visible signs of damage to the heater;
- Use this heater by fixing it to the wall.
- **WARNING:** Do not use this heater in small rooms when they are occupied by persons not capable of leaving the room on their own, unless constant supervision is provided.

EN

- **WARNING:** To reduce the risk of fire, keep textiles, curtains, or any other flammable material a minimum distance of 1 m from the air outlet
- The heater should be hung on the wall and make the wind outlet down or be placed on flat appliance. You must not place it precipitantly or tipsily.
- Please do not use the heater in the place where full of combustible or explosive gas. Don't cover the wind outlet.
- The electrical socket must be equipped with earth wire, its capacity should be 250V~10A or exceed 250V~10A. The socket and the power plug should be in good connecting condition.
- If nobody is in using or you are repairing the heater, please pull off the plug.
- Please don't touch the heater by the wet hand or other conductor.
- If motor is not working properly, please stop it immediately.
- During using the heater, please do not open the door or window continually otherwise it will influence the heating effect.
- If want to shut off the heater, press the on/off switch to off, then the heater will keep the fan working 30 seconds until it blowing out cool wind, then the heater will stop working, and you may pull off the plug.
- Please remove the baffle before using the remote control.
- If don't use remote control, please put the insulation paper back into the remote control to ensure that the battery power is enough.
- The heater must be installed at least 2 m above the floor.
- If the heater needs repair, please ask for special person.

SPECIFICATIONS

Model	Voltage	Frequency	Power
ZPT-2000B 5009BL	220-240V~	50-60Hz	2000W

INSTALLING THE DEVICE

The heater shall be installed and used according to the safe standard.

- To avoid all dangers, follow the safety instructions.
- The installation must be done by the service agent or similarly qualified persons in order to avoid a hazard.
- **Important!** Make sure that there are no electric cables or other installations (for example water pipes) near the drill holes. Make sure that the appliance is securely and vertically fitted to the wall.

- Get two holes on the wall 2 m above the floor and near the corner more 25 mm, be sure to make the diameter just as same as the expanding pipe. Fix two screws on the expanding pipe, keep the tips of the screws out for 10mm, and hang up the machine after the screws are fixed enough.

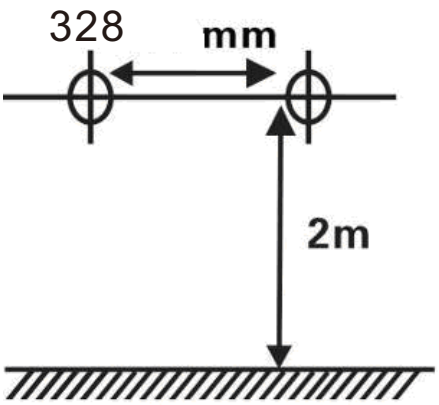

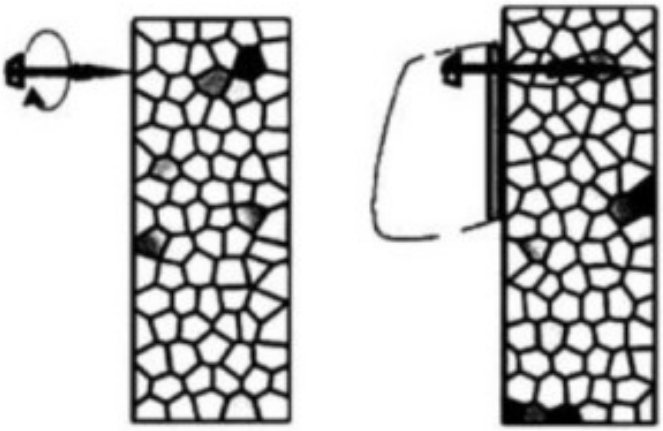

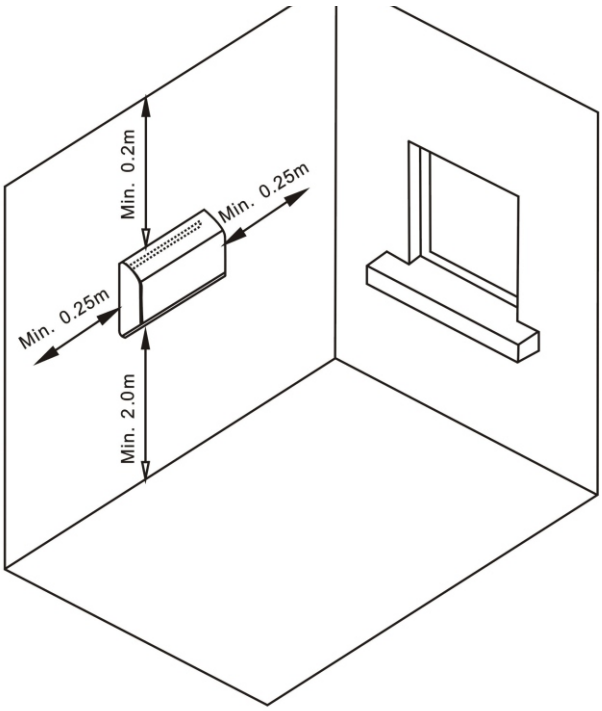

OPERATION INSTRUCTION

1. Before inserting the plug into an electrical outlet, make sure that the electrical supply in your area matches that on the rating label on the unit.
2. Carefully remove the heater from the plastic bag and the carton.
3. Place the heater on a firm level surface ,setting the master button to “-”position. plug the cord set into a AC220-240V electrical outlet, with “BEE” sounds the “Power”light is on .

1) General Using OPERATION

1. Turn the heater ON by pressing remote control the ON/OFF button ,the unit will blow the cold air and “ ⏻ ” light will on with white color.

EN

2. Pressing the “MODE” button on remote control ,the unit will blow the warm air and “ ” light is on with white color.
   Pressing the “MODE” button second times on remote control, the unit will blow the hot air and “ ” light is on with white color.
3. Pressing the “MODE” button three times on remote control, the unit will blow the cold air and “ ” light is off.
4. Pressing the “**SWING**” button on the remote control ,the unit will Louver swing up and down. AND the “ ” light is on. Pressing again will be closed swing function， and the “ ” light is off.

PS: For smart operate, customer only press the one start button near about master button, the heater will working with hot air and both “ ” “ ” “ ”lights are on.

2) 24H Timer FUNCTION

1. Open the appliance as working conditions,(fan,warm,hot are all ok).This function through by Remote control “ 24H ” button.
2. Press “ 24H ” button ,set the timer up to 24 hours, keep press “ 24H ” button to increase the hours from 00:00 – 24:00(01:00=1hour,...24:00=24 hours ect.) and the “**D**” light is on.

PS: set as “00:00” means no set timer , the “**D**” light is off.

3) THERMOSTAT INSTRUCTIONS

1. Open the appliance as working conditions,(fan,warm,hot are all ok).This function only through by Remote control.
2. To adjust temperature, press the “ − + ” to set the desired temperature and the temperature set from 10℃ to 49℃
3. When the air temperature drops 2 degree below the set temperature, the heater will start heating with hot air.
4. When the air temperature high 1 degree or ≤ the set temperature, the heater will blow the cold air .

EN

4) Week Timer FUNCTION

1. Open the appliance as working conditions,(fan,warm,hot are all ok).This function only through by Remote control.
2. Before turn on the heater, set the time as real time.

   WEEK Press “Set” button “1” light twinkle, press “ − + ” two buttons set the week from 1--7 (1=Monday...7=Sunday ect.).

   HOUR Press “Set” button again, LED display front “00” twinkle, press “ − + ” two buttons set the Hours from 01--00(01=1 o'clock,02=2 o'clock...00=24 o'clock etc.)

   MINUTE Press “Set” button once more, LED display behind “00” twinkle, press “ − + ” two buttons set the minutes from 00--59(01=1 Minute,02=2 Minute etc.)

   PS: Press “Set” button, screen shows number will twinkle 5 seconds, you should operate in time ,otherwise appliance will get back to standby.

   (Appliance will keep the right time until power off)
3. Weekly timer setting:

   WEEK Press “ W·Timer ” button 1st time, “1” lights on, means “Monday”.

   HOUR Press “ W·Timer ” button 2nd time, LED display front “00” twinkle, press “ − + ” two buttons set the Hours from 01--00(01=1 o'clock,02=2 o'clock...00=24 o'clock etc.)

   MINUTE Press “ W·Timer ” button 3rd time, LED display behind “00” twinkle “ − + ” two buttons set the Hours from 00--59(01=1 Minute,02=2 Minute etc.)

   With the “**ON**” light on, it means open time.

   HOUR Press “ W·Timer ”button 4th time, LED display front “00” twinkle, press “ − + ” two buttons set the Hours from 01--00(01=1 o'clock,02=2 o'clock...00=24 o'clock etc.)

   MINUTE Press “ W·Timer ”button 5th time, LED display behind “00” twinkle “ − + ” two buttons set the Hours from 00--59(01=1 Minute,02=2Minute etc.)

   With the “ **OFF**” light on, it means close time.

   The above are finished set Monday Timer.

4. Press “ W·Timer ” button once more, “2” lights on, means “Tuesday”.Pls noted that the operate with open time HOUR/MINUTE and close time HOUR/MINUTE are all same as before Monday.
5. From Monday-Sunday are all set finished, press “ Delay ” button on remote control 7th times to set from Monday to Sunday's temperature and press “ − + ” two buttons, select the temperature which you need, the temperature range from 10℃ to 49℃.

You can set different open time ,closed time and temperature within whole week.

5) Window Open Function

1. Window will only be open when the appliance is working. This function only through by Remote control.
2. Press " AUTO " button, the " " light is on. The appliance is working as smart saving energy models.(In this function, the appliance is check and record environment temperature in immediately. It will stop working, when the appliance check the environment are drop ≥ 3 ℃ within 1 minute. The user should restart the appliance with "ON/OFF" button)
3. Press " AUTO " button again, the " " light is off. Window Open Function is closed.

6) Child-Lock Function

1. This function only through by Remote control. When appliance plug in, this function can be used in any models.
2. Press " Lock " button one time, all lights and LED display are closed ,only "Power" light on. In this condition, either control panel or remote control can not operate the appliance for any function.
3. Press " Lock " button again, all lights are on and both control panel and remote control are use to succeed.

CONTROL PANEL VIEW

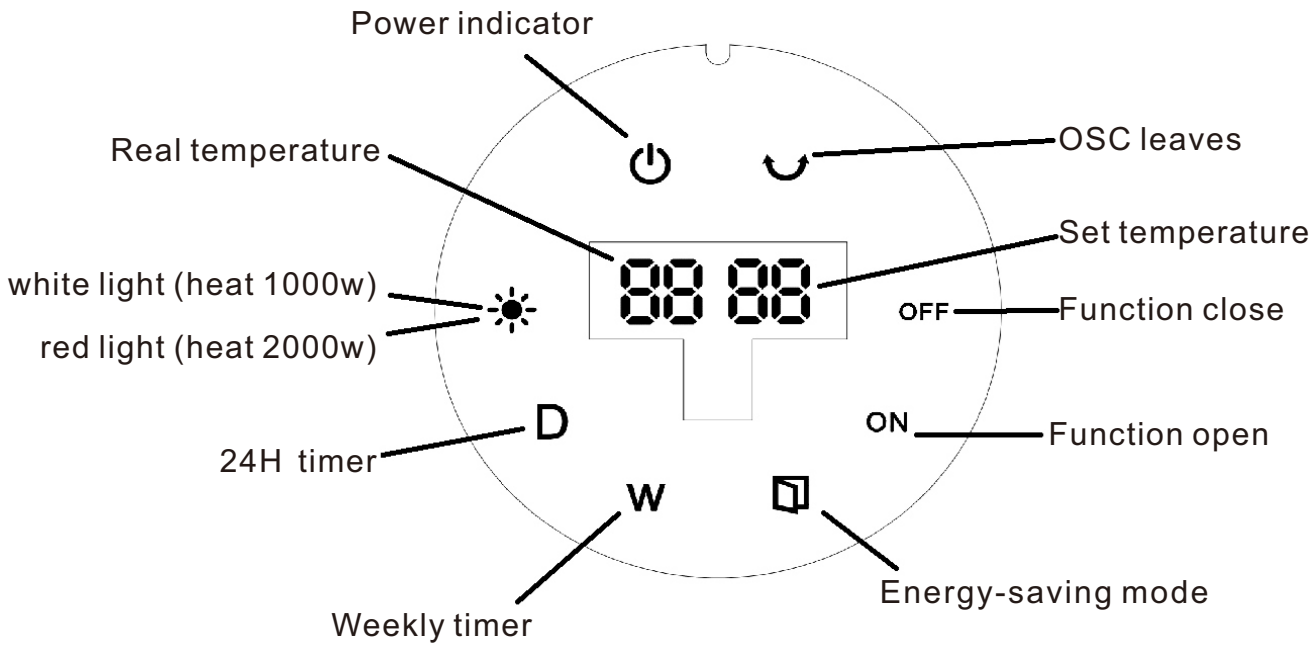

REMOTE CONTROL VIEW

1. Remote control, please use 2X AAA batteries (excl batteries).
2. The remote control power button is labeled as such

⏻	Main power button
“24H”	Setting timer from 1-24 hours
“MODE”	COLD,WARM,HOT 3 setting for selection
“Swing”	Open the fan blades
“LOCK”	Child-Lock function for heater
“AUTO”	Window Open Function
“Tem”	Display real time
“Delay”	Set temperature for weekly function
“W.Timer”	Set the timer of one week
“+”	Increase
“-”	Decrease
“Set”	Set real time

OVERHEAT PROTECTION

This heater is protected with an overheat protection that switches off the appliance automatically in case of overheating. For example: due to the total or partial obstruction of the vents. In this case, unplug the appliance, wait about 30 minutes for it to cool and remove the object which is obstructing the vents. Then switch it back on as described above. The appliance should now operate normally. If the problem persist, please contact Customer Service for assistance.

CLEANING & MAINTENANCE

- Before undertaking any cleaning or maintenance on the appliance, disconnect it from the power supply.
- For cleaning it is recommended to use a soft moist rag and neutral detergent. Do not use an abrasive cloth or devices which could affect the appearance of the appliance. Check that the hot air outlet and the ventilation inlet are free of dust and dirt.
- During cleaning, be careful not to touch the heating elements.
- To open the filter on the back for cleaning, press the top of plastic net at back.
- In case of breakdown and/or poor functioning of the appliance, disconnect the appliance from the power supply and contact an authorised repairer.

DISPOSAL

Meaning of the crossed-out wheeled dustbin:

Do not dispose of electrical appliances as unsorted municipal waste, use separate collection facilities. Contact your local council for information regarding the collection systems available.

If electrical appliances are disposed of in landfills or dumps, hazardous substances can leak into the groundwater and get into the food chain, damaging your health and well-being.

EN

Information requirements for electric local space heaters

Model identifier(s):820-469V90(ZPT-2000B 5009BL)					
Item	**Symbol**	**Value**	**Unit**	**Item**	**Unit**
Heat output				**Type of heat output/room temperature control (select one)**	
Nominal heat output	P_{nom}	2.000	kW	Single stage heat output and no room temperature control	[no]
Minimum heat output (indicative)	P_{min}	1.104	kW	Two or more manual stages, no room temperature control	[no]
Maximum continuous heat output	$P_{max.c}$	1.927	kW	With mechanic thermostat room temperature control	[no]
Power consumption				With electronic room temperature control	[no]
In off mode	P_0	N/A	W	Electronic room temperature control plus day timer	[no]
In standby mode	P_{sm}	0.42	W	Electronic room temperature control plus week timer	[no]
In idle mode	P_{idle}	0.42	W	**Other control options (multiple selections possible)**	
In network standby	P_{nsm}	N/A	W	Room temperature control, with presence detection	[no]
				Room temperature control, with open window detection	[yes]
Standby mode with display of information or status			[no]	Distance control option	[no]
Seasonal space heating energy efficiency in active mode	$\eta_{s,on}$	92.0	%	Adaptive start control	[no]
				Working time limitation	[no]
				Black bulb sensor	[no]
				Self-learning functionality	[no]
				Control accuracy	[no]
Contact details:	IMPORTER ADDRESS: MH STAR UK Ltd 1 Northampton Cross Logistics Park Northampton Cross Road Northampton NN4 9FH MADE IN CHINA				

INTRODUCTION

- Avant d'utiliser votre nouveau radiateur, veuillez lire attentivement les instructions suivantes. **VEUILLEZ CONSERVER CE LIVRET POUR RÉFÉRENCE FUTURE.**
- Après avoir retiré l'emballage, assurez-vous que l'appareil est en bon état.
- Les matériaux d'emballage peuvent contenir du plastique, des clous, etc., qui peuvent être dangereux et ne doivent donc pas être laissés à la portée des enfants.

INFORMATIONS DE SÉCURITÉ IMPORTANTES

Merci d'avoir acheté notre produit. Veuillez lire attentivement ce mode d'emploi avant d'utiliser le radiateur. Conservez ce mode d'emploi pour référence ultérieure.

- Cet appareil peut être utilisé par des enfants âgés d'au moins 8 ans et par des personnes ayant des capacités physiques, sensorielles ou mentales réduites ou dénuées d'expérience ou de connaissance, s'ils (si elles) sont correctement surveillé(e)s ou si des instructions relatives à l'utilisation de l'appareil en toute sécurité leur ont été données et si les risques encourus ont été appréhendés. Les enfants ne doivent pas jouer avec l'appareil.
- Le nettoyage et l'entretien par l'usager ne doivent pas être effectués par des enfants sans surveillance.
- Il convient de maintenir à distance les enfants de moins de 3 ans, à moins qu'ils ne soient sous une surveillance continue. Les enfants âgés entre 3 ans et 8 ans doivent uniquement mettre l'appareil en marche ou à l'arrêt, à condition que ce dernier ait été placé ou installé dans une position normale prévue et que ces enfants disposent d'une surveillance ou aient reçu des instructions quant à l'utilisation de l'appareil en toute sécurité et en comprennent bien les dangers potentiels. Les enfants âgés entre 3 ans et 8 ans ne doivent ni brancher, ni régler ni nettoyer l'appareil, et ni réaliser l'entretien de l'utilisateur.
- **ATTENTION** - Certaines parties de ce produit peuvent devenir très chaudes et provoquer des brûlures. Il faut prêter une attention particulière en présence d'enfants et de personnes vulnérables.
- Si le câble d'alimentation est endommagé, il doit être remplacé par le fabricant, son service après vente ou des personnes de qualification similaire afin d'éviter un danger.
- **ATTENTION:** Afin d'éviter tout danger dû au réarmement intempestif du coupe-circuit thermique, cet appareil ne doit pas être alimenté par l'intermédiaire d'un interrupteur externe, comme une minuterie ou être connecté à un circuit qui est régulièrement mis sous tension et hors tension par le fournisseur d'électricité.
- **MISE EN GARDE**: Pour éviter une surchauffe, ne pas couvrir l'appareil de chauffage.
- L'appareil de chauffage ne doit pas être placé juste en dessous d'une prise de courant.
- Ne pas utiliser cet appareil de chauffage à proximité d'une baignoire, d'une douche ou d'une piscine.

- Ne pas utiliser cet appareil de chauffage s'il est tombé;
- Ne pas utiliser si l'appareil de chauffage présente des signes visibles de dommage;
- Utiliser cet appareil de fixé à une paroi.
- **MISE EN GARDE:** Ne pas utiliser cet appareil de chauffage dans des petits locaux, lorsqu'ils sont occupés par des personnes incapables de quitter le local seules, à moins qu'une surveillance constante ne soit prévue.
- **MISE EN GARDE:** Afin de réduire le risque d'incendie, les textiles, les rideaux, ou autres matériaux inflammables se trouvent à une distance minimale de 1 m de la sortie d'air.
- Le radiateur doit être accroché au mur et l'orifice de ventilation doit être orienté vers le bas ou placé sur une surface plane. Ne le placez pas de manière précipitée ou bancale.
- Veuillez ne pas utiliser le radiateur dans un endroit rempli de gaz combustibles ou explosifs. Ne couvrez pas l'orifice de ventilation.
- La prise électrique doit être équipée d'un fil de terre, et sa capacité doit être de 250V~10A ou dépasser 250V~10A. La prise et la fiche d'alimentation doivent être en bon état de connexion.
- Si personne n'utilise l'appareil ou si vous réparez le radiateur, veuillez débrancher la prise.
- Veuillez ne pas toucher le radiateur avec les mains mouillées ou tout autre conducteur.
- Si le moteur ne fonctionne pas correctement, arrêtez-le immédiatement.
- Pendant l'utilisation du radiateur, veuillez ne pas ouvrir la porte ou la fenêtre continuellement, sinon cela affectera l'effet de chauffage.
- Si vous souhaitez éteindre le radiateur, appuyez sur l'interrupteur marche/arrêt sur arrêt, puis le radiateur continuera à faire fonctionner le ventilateur pendant 30 secondes jusqu'à ce qu'il souffle de l'air frais, puis le radiateur s'arrêtera de fonctionner, et vous pourrez débrancher la prise.
- Veuillez retirer le déflecteur avant d'utiliser la télécommande.
- Si vous n'utilisez pas la télécommande, veuillez remettre le papier isolant dans la télécommande pour garantir que la batterie a suffisamment de puissance.
- Le radiateur doit être installé à au moins 2 m au-dessus du sol.
- Si le radiateur doit être réparé, veuillez demander l'intervention d'une personne spécialisée.

SPÉCIFICATIONS

Modèle	Tension	Fréquence	Puissance
ZPT-2000B 5009BL	220-240V~	50-60Hz	2000W

INSTALLATION DE L'APPAREIL

Le radiateur doit être installé et utilisé conformément aux normes de sécurité.

- Pour éviter tous les dangers, suivez les consignes de sécurité.
- L'installation doit être effectuée par un agent de service ou une personne de qualification similaire afin d'éviter tout risque.
- **Important !** Assurez-vous qu'il n'y a pas de câbles électriques ou d'autres installations (par exemple, des tuyaux d'eau) près des trous de perçage. Assurez-vous que l'appareil est solidement et verticalement fixé au mur.
- Faites deux trous dans le mur à 2 m au-dessus du sol et à plus de 25 mm du coin, assurez-vous que le diamètre est identique à celui du tube d'expansion. Fixez deux vis sur le tube d'expansion, laissez dépasser la tête des vis de 10 mm, et suspendez la machine après avoir bien fixé les vis.

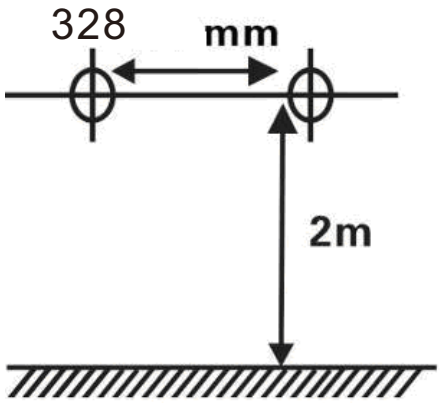

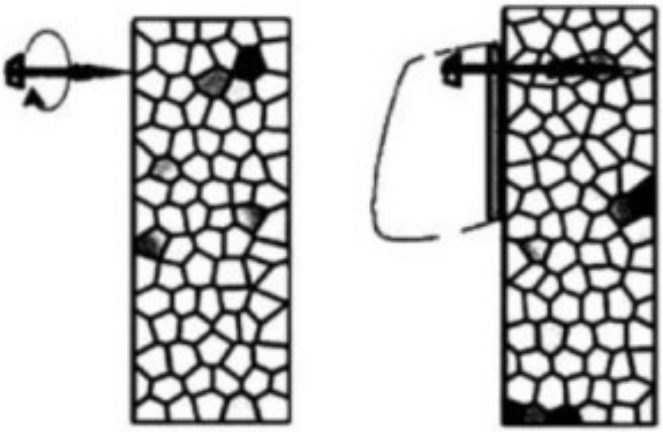

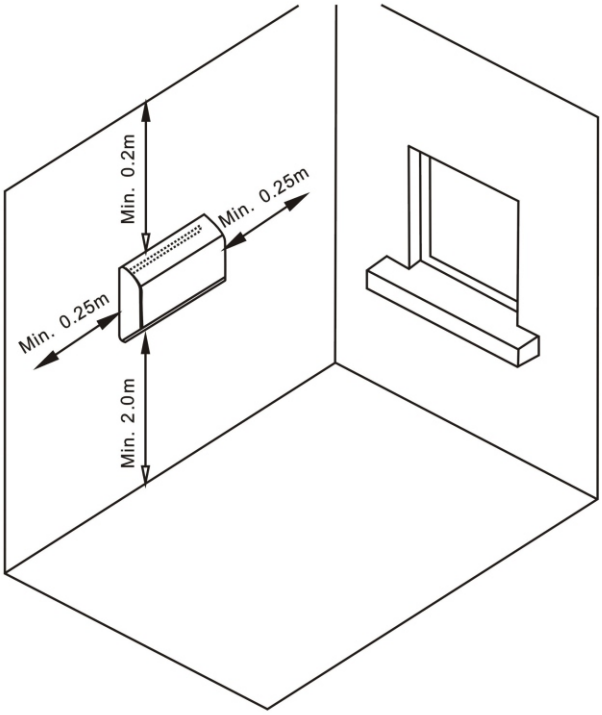

MODE D'EMPLOI

1. Avant d'insérer la prise dans une prise électrique, assurez-vous que l'alimentation électrique de votre région correspond à celle indiquée sur l'étiquette du produit.
2. Retirez soigneusement le radiateur du sac en plastique et du carton.
3. Placez le radiateur sur une surface ferme et plane, en réglant le bouton principal sur la position «-». Branchez le cordon dans une prise électrique AC220-240V, avec un son «BEE» la lumière «Power» s'allume.

1) UTILISATION GÉNÉRALE - OPÉRATION

1. Allumez le radiateur en appuyant sur le bouton ON/OFF de la télécommande, l'appareil soufflera de l'air froid et le voyant « » s'allumera en blanc.
2. En appuyant sur le bouton « MODE » de la télécommande, l'appareil soufflera de l'air chaud et le voyant « » s'allumera en blanc.

   En appuyant une deuxième fois sur le bouton « MODE » de la télécommande, l'appareil soufflera de l'air chaud et le voyant « » s'allumera en blanc.
3. En appuyant trois fois sur le bouton « MODE » de la télécommande, l'appareil soufflera de l'air froid et le voyant « » s'éteindra.
4. En appuyant sur le bouton «**SWING**» de la télécommande, l'appareil fera osciller le volet de haut en bas et le voyant « » s'allumera. En appuyant à nouveau, la fonction d'oscillation sera désactivée et le voyant « » s'éteindra.

PS : Pour un fonctionnement intelligent, le client doit seulement appuyer sur le bouton d'allumage près du bouton principal, le radiateur fonctionnera avec de l'air chaud et les voyants « », « » et « » seront allumés.

2) FONCTION MINUTERIE 24H

1. Ouvrez l'appareil sur les conditions de fonctionnement (ventilateur, chaud, très chaud sont tous permis). Cette fonction est activée par le bouton « 24H » de la télécommande.
2. Appuyez sur le bouton « 24H » pour régler la minuterie jusqu'à 24 heures, continuez d'appuyer sur le bouton « 24H » pour augmenter les heures de 00:00 à 24:00 (01:00 =1 heure, ... 24:00=24 heures, etc.) et le voyant «**D**» est allumé.

PS: Régler sur «00:00» signifie qu'il n'y a pas de minuterie, le voyant «**D**» est éteint.

3) INSTRUCTIONS POUR LE THERMOSTAT

1. Ouvrez l'appareil en conditions de fonctionnement (ventilateur, chaud, très chaud sont tous permis). Cette fonction est uniquement possible via la télécommande.
2. Pour régler la température, appuyez sur les boutons « − + » pour définir la température souhaitée et elle peut être réglée de 10℃ à 49℃.
3. Lorsque la température de l'air descend de 2 degrés en dessous de la température réglée, le chauffage commencera à chauffer avec de l'air chaud.
4. Lorsque la température de l'air est supérieure de 1 degré ou égale à la température définie, le radiateur soufflera de l'air froid.

4) FONCTION MINUTERIE HEBDOMADAIRE

1. Ouvrez l'appareil en conditions de fonctionnement (ventilateur, chaud, très chaud sont tous permis). Cette fonction est uniquement possible via la télécommande.
2. Avant d'allumer le chauffage, réglez l'heure sur l'heure actuelle.

   SEMAINE Appuyez sur le bouton «Set», le voyant «1» clignote, appuyez sur les boutons « − + » pour régler le jour de la semaine de 1 à 7 (1=lundi...7=dimanche, etc.).

   HEURE Appuyez une fois sur le bouton «Set», l'affichage LED affiche «00» clignotant, appuyez sur les boutons « − + » pour régler les heures de 01 -- 00. (01=1 heure, 02...00=24 heures).

   MINUTE Appuyez de nouveau sur le bouton «Set», l'affichage LED affiche «00» clignotant à l'arrière, appuyez sur les boutons « − + » pour régler les minutes de 01 à 00 (01=1 minute, 02=2 minutes, etc.)

   PS : Appuyez sur le bouton «Set», le numéro affiché à l'écran clignotera pendant 5 secondes, vous devez effectuer l'opération à temps, sinon l'appareil reviendra en veille.

   (L'appareil conservera l'heure exacte jusqu'à ce qu'il soit éteint)

3. Réglage de la minuterie hebdomadaire:

   WEEK Appuyez une première fois sur le bouton « W·Timer », «1» s'allume, ce qui signifie « lundi ».

   HEURE Appuyez sur le bouton « W·Timer » la deuxième fois, l'écran LED avant « 00 » scintille, appuyez sur les deux boutons « − + » pour régler les heures de 01 à 00 (01=1 heure, 02=2 heures...00=24 heures, etc.).

   MINUTE Appuyez sur le bouton « W·Timer » une troisième fois, l'affichage LED derrière « 00 » scintille « − + » deux boutons règlent les heures de 00 à 59 (01=1 minute, 02=2 minutes, etc.).

   Lorsque le voyant «**ON**» est allumé, cela signifie que l'appareil est ouvert.

HOUR Appuyez sur la touche « W·Timer » 4 fois, l'écran LED avant « 00 » clignote, appuyez sur les deux touches « − + » pour régler les heures de 01 à 00 (01=1 heure, 02=2 heures...00=24 heures, etc.).

MINUTE Appuyez 5 fois sur le bouton « W·Timer », l'affichage LED derrière « 00 » scintille. Les deux boutons « − + » permettent de régler les heures de 00 à 59 (01=1 minute, 02=2 minutes, etc.).

Lorsque le voyant «**OFF**» s'allume, cela signifie que l'heure est proche.

Les réglages du minuteur de lundi sont terminés.

4. Appuyez une nouvelle fois sur le bouton « W·Timer », «2» s'allume, ce qui signifie « mardi ». Veuillez noter que le fonctionnement avec l'heure d'ouverture (HOUR/MINUTE) et l'heure de fermeture (HOUR/MINUTE) est le même qu'avant lundi.
5. Du lundi au dimanche sont tous les réglages terminés, appuyez sur « Delay » bouton sur la télécommande 7 fois pour régler du lundi au dimanche de la température et appuyez sur « − + » deux boutons, sélectionnez la température que vous avez besoin, la plage de température de 10℃ à 49℃.

   Veuillez noter que vous pouvez définir des heures d'ouverture, de fermeture et des températures différentes pour toute la semaine.

5) Fonction fenêtre ouverte

1. La fenêtre ne s'ouvrira que lorsque l'appareil est en fonctionnement. Cette fonction est uniquement possible via la télécommande.
2. Appuyez sur le bouton « AUTO », le voyant « » s'allume. L'appareil fonctionne en mode d'économie d'énergie intelligent. (Dans cette fonction, l'appareil vérifie et enregistre immédiatement la température ambiante. Il cessera de fonctionner lorsque l'appareil détecte une baisse de la température ambiante ≥ 3 ℃ en 1 minute. L'utilisateur doit redémarrer l'appareil avec le bouton «ON/OFF»).
3. Appuyez à nouveau sur le bouton « AUTO », le voyant « » s'éteint. La fonction Fenêtre ouverte est désactivée.

6) Fonction de verrouillage enfant

1. Cette fonction ne fonctionne qu'avec la télécommande. Lorsque l'appareil est branché, cette fonction peut être utilisée dans tous les modèles.
2. Appuyez une fois sur le bouton « Lock », toutes les lumières et l'affichage LED sont éteints, seule la lumière «Power» est allumée. Dans cette condition, ni le panneau de contrôle ni la télécommande ne peuvent faire fonctionner l'appareil pour aucune fonction.

3. Appuyez à nouveau sur le bouton « Lock », toutes les lumières s'allumeront et le panneau de contrôle ainsi que la télécommande pourront être utilisés avec succès.

VUE DU PANNEAU DE CONTRÔLE

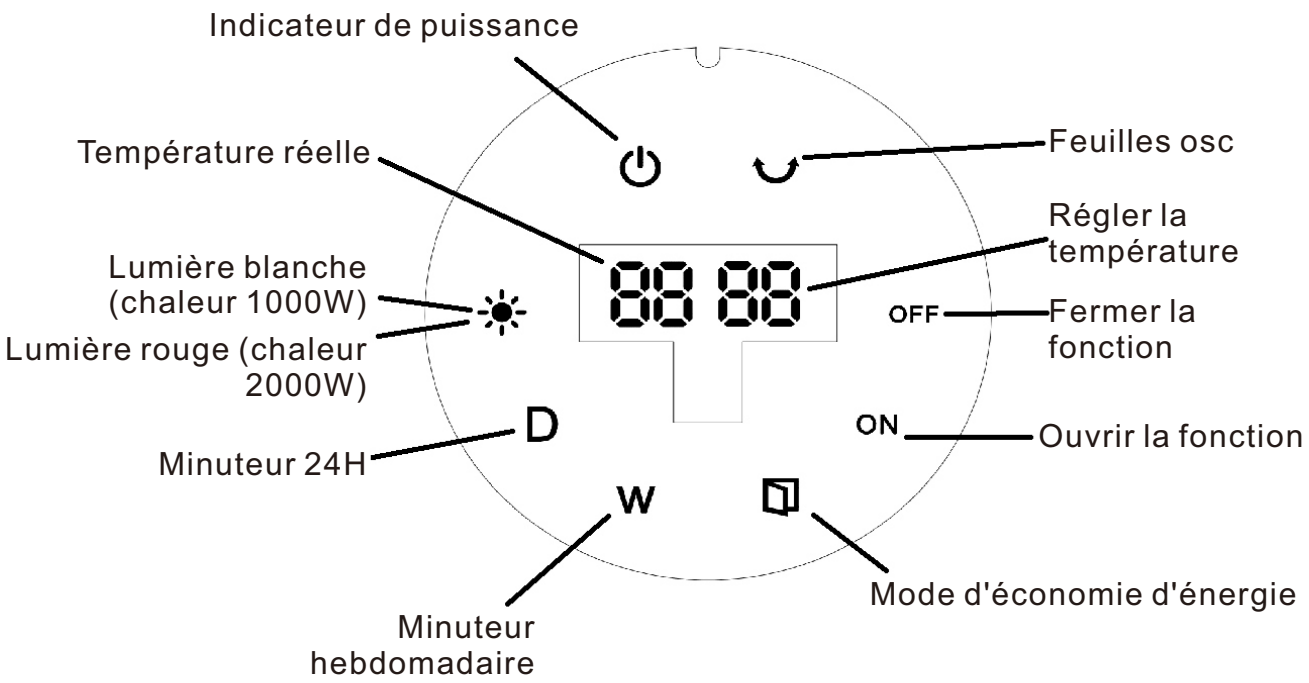

VUE DE LA TÉLÉCOMMANDE

1. Télécommande, veuillez utiliser 2 piles AAA (piles exclues).
2. Le bouton d'alimentation de la télécommande est étiqueté comme tel.

⏻	Bouton d'alimentation principal
“24H”	Réglage de la minuterie de 1 à 24 heures
“MODE”	Sélection de 3 réglages : froid, chaud, très chaud
“Swing”	Ouvrir les pales du ventilateur
“LOCK”	Fonction verrouillage enfant pour le radiateur
“AUTO”	Fonction fenêtre ouverte
“Tem”	Afficher l'heure en temps réel
“Delay”	Définir la température pour la fonction hebdomadaire
“W.Timer”	Régler la minuterie pour une semaine
“+”	Augmenter
“-”	Diminuer
“Set”	Régler l'heure réelle

PROTECTION CONTRE LA SURCHAUFFE

Ce radiateur est protégé par une sécurité contre la surchauffe qui éteint automatiquement l'appareil en cas de surchauffe. Par exemple : en raison d'une obstruction totale ou partielle des évents. Dans ce cas, débranchez l'appareil, attendez environ 30 minutes qu'il refroidisse et retirez l'objet qui obstrue les évents. Puis rallumez-le comme décrit ci-dessus. L'appareil devrait désormais fonctionner normalement. Si le problème persiste, veuillez contacter le service client pour obtenir de l'aide.

NETTOYAGE ET ENTRETIEN

- Avant d'effectuer tout nettoyage ou entretien de l'appareil, débranchez-le de l'alimentation électrique.
- Pour le nettoyage, il est recommandé d'utiliser un chiffon doux et humide et un détergent neutre. N'utilisez pas de chiffon abrasif ni d'appareils qui pourraient affecter l'apparence de l'appareil. Assurez-vous que la sortie d'air chaud et l'entrée d'air sont exemptes de poussière et de saleté.
- Pendant le nettoyage, faites attention à ne pas toucher les éléments chauffants.
- Pour ouvrir le filtre à l'arrière pour le nettoyage, appuyez sur le haut du filet en plastique à l'arrière.
- En cas de panne et/ou de mauvais fonctionnement de l'appareil, débranchez l'appareil de l'alimentation électrique et contactez un réparateur agréé.

ÉLIMINATION

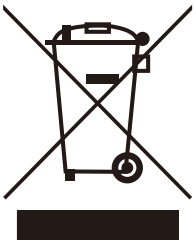

Signification de la poubelle barrée :

Ne jetez pas les appareils électriques comme des déchets municipaux non triés, utilisez des installations de collecte séparées. Contactez votre mairie pour obtenir des informations sur les systèmes de collecte disponibles.

Si les appareils électriques sont éliminés dans des décharges, des substances dangereuses peuvent s'infiltrer dans les eaux souterraines et entrer dans la chaîne alimentaire, nuisant à votre santé et à votre bien-être.

FR

Exigences d'informations applicables aux dispositifs de chauffage décentralisés électriques.

Référence(s) du modèle:820-469V90(ZPT-2000B 5009BL)					
Élément	Symbole	Valeur	Unité	Élément	Unité
Puissance thermique				**Type de contrôle de la puissance thermique/de la température de la pièce (sélectionner un seul type)**	
Puissance thermique nominale	P_{nom}	2,000	kW	Contrôle de la puissance thermique à un palier, pas de contrôle de la température de la pièce.	[non]
Puissance thermique minimale (indicative)	P_{min}	1,104	kW	Contrôle à deux ou plusieurs paliers manuels, pas de contrôle de la température de la pièce	[non]
Puissance thermique maximale continue	$P_{max.c}$	1,927	kW	Contrôle de la température de la pièce avec thermostat mécanique	[non]
Consommation				Contrôle électronique de la température de la pièce	[non]
En mode arrêt	P_0	N/A	W	Contrôle électronique de la température de la pièce et programmateur journalier	[non]
En mode veille	P_{sm}	0,42	W	Contrôle électronique de la température de la pièce et programmateur hebdomadaire	[non]
En mode ralenti	P_{idle}	0,42	W	**Autres options de contrôle (sélectionner une ou plusieurs options)**	
En mode veille avec maintien de la connexion au réseau	P_{nsm}	N/A	W	Contrôle de la température de la pièce, avec détecteur de présence	[non]
				Contrôle de la température de la pièce, avec détecteur de fenêtre ouverte	[oui]
En mode veille avec affichage d'une information ou d'un état			[non]	Option contrôle à distance	[non]
Efficacité énergétique saisonnière pour le chauffage des locaux en mode actif	$\eta_{s,on}$	92,0	%	Contrôle adaptatif de l'activation	[non]
				Limitation de la durée d'activation	[non]
				Capteur à globe noir	[non]
				Fonctionnalité d'auto-apprentissage	[non]
				Exactitude des réglages	[non]
Coordonnées:	Importé par/Fabricant/REP: MH France 2,rue Maurice Hartmann 92130Issy-les-Moulineaux France / Fabriqué en Chine				

EINFÜHRUNG

- Bevor Sie Ihren neuen Heizkörper verwenden, lesen Sie bitte die folgenden Anweisungen sorgfältig durch. **BITTE BEWAHREN SIE DIESES HEFT ZUR SPÄTEREN BEZUGNAHME AUF.**
- Nachdem Sie die Verpackung entfernt haben, stellen Sie sicher, dass das Gerät in gutem Zustand ist.
- Die Verpackungsmaterialien können Kunststoff, Nägel usw. enthalten, die gefährlich sein können und daher nicht in Reichweite von Kindern aufbewahrt werden sollten.

WICHTIGE SICHERHEITSINFORMATIONEN

Vielen Dank, dass Sie unser Produkt gekauft haben. Bitte lesen Sie diese Anleitung sorgfältig durch, bevor Sie den Heizkörper in Betrieb nehmen. Bewahren Sie diese Betriebsanleitung für zukünftige Nachschlagezwecke auf.

- Dieses Gerät kann von Kindern ab 8 Jahren und darüber sowie von Personen mit verringerten physischen, sensorischen oder mentalen Fähigkeiten oder Mangel an Erfahrung und Wissen benutzt werden, wenn sie beaufsichtigt oder bezüglich des sicheren Gebrauchs des Gerätes unterwiesen wurden und die daraus resultierenden Gefahren verstehen. Kinder dürfen nicht mit dem Gerät spielen. Reinigung und Benutzer- Wartung dürfen nicht von Kindern ohne Beaufsichtigung durchgeführt werden.
- Kinder jünger als 3 Jahre sind fernzuhalten, es sei denn, sie werden ständig überwacht.
- Kinder ab 3 Jahren und jünger als 8 Jahre dürfen das Gerät nur ein- und ausschalten, wenn sie beaufsichtigt werden oder bezüglich des sicheren Gebrauchs des Gerätes unterwiesen wurden und die daraus resultierenden Gefahren verstanden haben, vorausgesetzt, dass das Gerät in seiner normalen Gebrauchslage platziert oder installiert ist. Kinder ab 3 Jahren und jünger als 8 Jahre dürfen nicht den Stecker in die Steckdose stecken, das Gerät nicht regulieren, das Gerät nicht reinigen und/oder nicht die Wartung durch den Benutzer durchführen.
- **VORSICHT** – Einige Teile des Produktes können sehr heiß werden und Verbrennungen verursachen. Besondere Vorsicht ist geboten, wenn Kinder und schutzbedürftige Personen anwesend sind.
- Wenn die Netzanschlussleitung dieses Gerätes beschädigt wird, muss sie durch den Hersteller oder seinen Kundendienst oder eine ähnlich qualifizierte Person ersetzt werden, um Gefährdungen zu vermeiden.
- **VORSICHT:** Um eine Gefährdung durch ein unbeabsichtigtes Rücksetzen des Schutztemperaturbegrenzers zu vermeiden, darf das Gerät nicht über eine externe Schaltvorrichtung wie beispielsweise eine Zeitschaltuhr versorgt werden oder mit einem Stromkreis verbunden sein, der regelmäßig durch eine Einrichtung ein- und ausgeschaltet wird.
- **WARNUNG**: Um eine Überhitzung des Heizgerätes zu vermeiden, darf das

Heizgerät nicht abgedeckt werden.

- Das Gerät darf nicht unmittelbar unterhalb einer Wandsteckdose aufgestellt werden.
- Benutzen Sie das Gerät nicht in unmittelbarer Nähe einer Badewanne, einer Dusche oder eines Schwimmbades.
- Nehmen Sie ein heruntergefallenes Gerät nicht in Betrieb.
- Das Gerät darf nicht benutzt werden, wenn es sichtbare Anzeichen von Schäden aufweist.
- Befestigen Sie das Gerät zur Verwendung an der Wand.
- **WARNUNG**: Das Heizgerät darf nicht in kleinen Räumen benutzt werden, die von Personen bewohnt werden, die nicht selbstständig den Raum verlassen können, es sei denn, eine ständige Überwachung ist gewährleistet.
- **WARNUNG**: Um den Brandgefahr zu vermeiden, halten Sie Textilwaren, Vorhängen und anderen berennbaren Materialien mindestens 1m vom Luftaustritt fern.
- Der Heizkörper sollte an die Wand gehängt werden, wobei der Luftauslass nach unten zeigen sollte, oder auf eine flache Oberfläche gestellt werden. Er darf nicht unachtsam oder instabil platziert werden.
- Bitte verwenden Sie den Heizkörper nicht an Orten, die voller brennbarer oder explosiver Gase sind. Decken Sie den Luftauslass nicht ab.
- Die Steckdose muss mit einem Erdungskabel ausgestattet sein und ihre Kapazität sollte 250V~10A betragen oder 250V~10A übersteigen. Die Steckdose und der Netzstecker sollten sich in gutem Verbindungszustand befinden.
- Wenn niemand den Heizkörper benutzt oder Sie ihn reparieren, ziehen Sie bitte den Stecker heraus.
- Berühren Sie den Heizkörper nicht mit nasser Hand oder anderen Leitern.
- Wenn der Motor nicht richtig funktioniert, stoppen Sie ihn sofort.
- Während der Benutzung des Heizkörpers, öffnen Sie bitte nicht ständig die Tür oder das Fenster, da ansonsten die Heizwirkung beeinträchtigt wird.
- Wenn Sie den Heizkörper ausschalten möchten, drücken Sie den Ein-/Ausschalter auf Aus, dann wird der Heizkörper den Lüfter 30 Sekunden lang laufen lassen, bis kühle Luft weht, dann wird der Heizkörper aufhören zu arbeiten, und Sie können den Stecker ziehen.
- Bitte entfernen Sie die Blende, bevor Sie die Fernbedienung verwenden.
- Wenn Sie die Fernbedienung nicht verwenden, legen Sie bitte das Isolierpapier zurück in die Fernbedienung, um sicherzustellen, dass die Batterieleistung ausreicht.
- Der Heizkörper muss mindestens 2 m über dem Boden installiert werden.
- Wenn der Heizkörper repariert werden muss, wenden Sie sich bitte an eine Fachkraft.

SPEZIFIKATIONEN

Modell	Spannung	Frequenz	Leistung
ZPT-2000B 5009BL	220-240V~	50-60Hz	2000W

INSTALLATION DES GERÄTS

Der Heizkörper muss gemäß dem Sicherheitsstandard installiert und verwendet werden.

- Um alle Gefahren zu vermeiden, befolgen Sie die Sicherheitsanweisungen.
- Die Installation muss von einem Servicemitarbeiter oder ähnlich qualifizierten Personen durchgeführt werden, um Gefahren zu vermeiden.
- **Wichtig!** Stellen Sie sicher, dass sich keine Elektrokabel oder andere Installationen (z. B. Wasserrohre) in der Nähe der Bohrlöcher befinden. Stellen Sie sicher, dass das Gerät sicher und vertikal an der Wand befestigt ist.
- Bohren Sie zwei Löcher in die Wand, 2 m über dem Boden und mehr als 25 mm von der Ecke entfernt, und stellen Sie sicher, dass der Durchmesser dem des Expansionsrohres entspricht. Befestigen Sie zwei Schrauben am Expansionsrohr, lassen Sie die Spitzen der Schrauben 10 mm hervorstehen, und hängen Sie die Maschine auf, nachdem die Schrauben ausreichend befestigt sind.

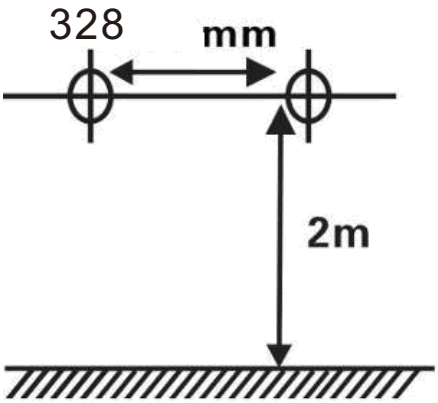

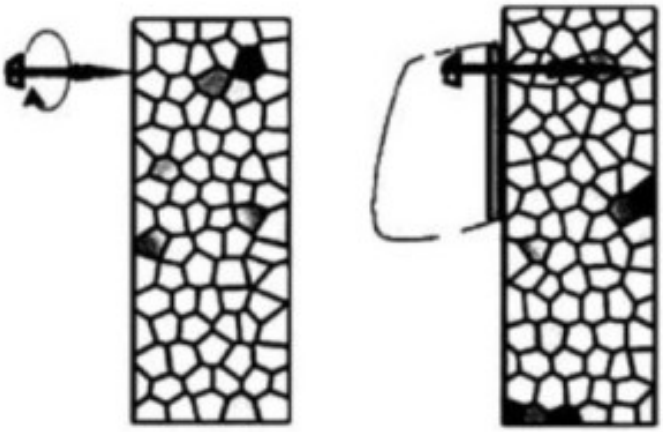

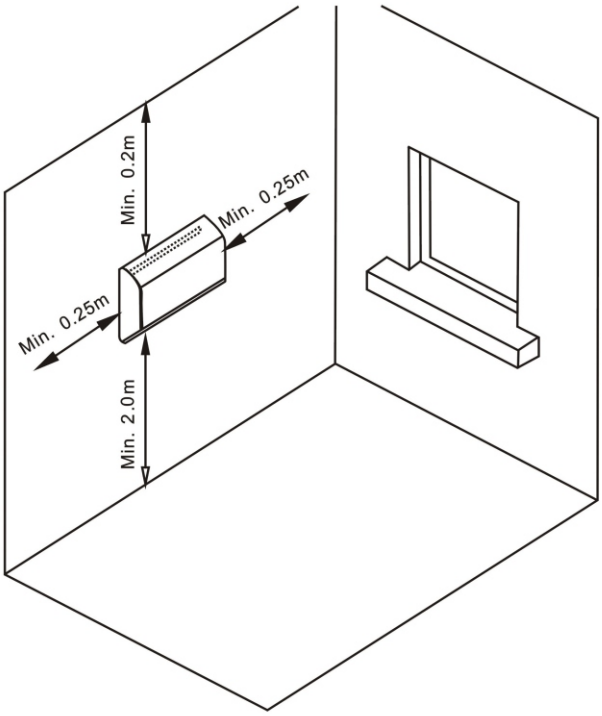

BEDIENUNGSANLEITUNG

1. Bevor Sie den Stecker in eine Steckdose stecken, stellen Sie sicher, dass die Stromversorgung in Ihrer Gegend mit der auf dem Leistungsschild des Geräts übereinstimmt.
2. Entfernen Sie den Heizkörper vorsichtig aus der Plastiktüte und dem Karton.
3. Stellen Sie den Heizkörper auf eine feste, ebene Fläche und stellen Sie den Hauptknopf auf die Position „-“. Stecken Sie das Kabel in eine AC220-240V Steckdose, mit einem "BEE" Geräusch geht das „Power“ Licht an.

1)Allgemeine Nutzung - BETRIEB

1. Schalten Sie den Heizkörper ein, indem Sie die ON/OFF-Taste der Fernbedienung drücken. Das Gerät bläst kalte Luft und die „ ⏻ “ Leuchte leuchtet in Weiß.
2. Drücken Sie die Taste „MODE“ auf der Fernbedienung, das Gerät bläst warme Luft und die „ ☀ “-Leuchte leuchtet in Weiß.

   Drücken Sie ein zweites Mal die Taste „MODE“ auf der Fernbedienung, das Gerät bläst heiße Luft und die „ ☀ “-Leuchte leuchtet in Weiß.
3. Wenn Sie dreimal die „MODE“ auf der Fernbedienung drücken, bläst das Gerät kalte Luft und die „ ☀ “-Leuchte erlischt.
4. Wenn Sie die „**SWING**“ auf der Fernbedienung drücken, schwingt die Klappe nach oben und unten und die „ ☀ “-Leuchte leuchtet. Bei erneutem Drücken wird die Schwenkfunktion geschlossen und die „ ↻ “-Leuchte erlischt.

PS: Für eine intelligente Bedienung muss der Kunde nur die Starttaste in der Nähe der Haupttaste drücken, der Heizkörper arbeitet mit warmer Luft und die Anzeigen „ ⏻ “, „ ☀ “ und „ ↻ “ leuchten.

2) 24-Stunden-Timer-Funktion

1. Öffnen Sie das Gerät im Betriebszustand (Ventilator, warm, heiß sind alle in Ordnung). Diese Funktion wird über die Taste „ 24H “ auf der Fernbedienung aktiviert.
2. Drücken Sie die Taste „ 24H “, um den Timer bis zu 24 Stunden einzustellen, drücken Sie weiter die Taste „ 24H “, um die Stunden von 00:00 auf 24:00 zu erhöhen (01:00=1 Stunde, ...24:00=24 Stunden, etc.) und die „**D**“ Leuchte ist an.

PS: Einstellung auf “00:00” bedeutet kein gesetzter Timer, die „**D**“ Leuchte ist aus.

3) THERMOSTAT-ANWEISUNGEN

1. Öffnen Sie das Gerät im Betriebszustand (Ventilator, warm, heiß sind alle in Ordnung). Diese Funktion ist nur über die Fernbedienung möglich.
2. Um die Temperatur einzustellen, drücken Sie die Tasten „ − + “, um die gewünschte Temperatur einzustellen, und die Temperatur kann von 10℃ bis 49℃ eingestellt werden.
4. Wenn die Lufttemperatur um 2 Grad unter die eingestellte Temperatur fällt, beginnt die Heizung, heiße Luft zu erzeugen.
5. Wenn die Lufttemperatur 1 Grad über oder gleich der eingestellten Temperatur ist, bläst der Heizkörper kalte Luft.

4) Wochen-Timer-Funktion

1. Öffnen Sie das Gerät im Betriebszustand (Ventilator, warm, heiß sind alle in Ordnung). Diese Funktion ist nur über die Fernbedienung möglich.
2. Bevor Sie die Heizung einschalten, stellen Sie die Uhrzeit auf die aktuelle Zeit ein.

WOCHE Drücken Sie die Taste „Set“, das Licht „1“ blinkt, drücken Sie die Tasten „- − + “, um die Woche von 1 bis 7 einzustellen (1=Montag...7=Sonntag usw.).

STUNDE Drücken Sie die „Set“-Taste einmal, die LED-Anzeige auf der Vorderseite blinkt „00“, drücken Sie die beiden „ − + “-Tasten, um die Stunden von 01 bis 00 einzustellen (01=1 Uhr, 02=2 Uhr, 00=24 Uhr usw.)etc.)

MINUTE Drücken Sie erneut die Taste „Set“, die LED-Anzeige hinter „00“ blinkt, drücken Sie die beiden Tasten „ − + “, um die Minuten von 00-59 einzustellen

(01=1 Minute, 02=2 Minute usw.)

PS: Drücken Sie die Taste „Set“, die angezeigte Nummer auf dem Bildschirm blinkt 5 Sekunden lang, Sie sollten rechtzeitig agieren, sonst wird das Gerät in den Standby-Modus zurückkehren.

(Das Gerät hält die richtige Zeit, bis es ausgeschaltet wird)

3. Wöchentliche Timer-Einstellung:

WOCHE Drücken Sie zum ersten Mal die Taste „ W·Timer “, das Licht „1“ leuchtet auf, was „Montag“ bedeutet.

STUNDE Drücken Sie die Taste „ W·Timer “ zum zweiten Mal, die LED-Anzeige vor „00“ blinkt, drücken Sie die beiden Tasten „ − + “, um die Stunden von 01 bis 00 einzustellen (01=1 Uhr, 02=2 Uhr, 00=24 Uhr usw.)

MINUTE Drücken Sie die Taste „ W·Timer “ zum 3. Mal, die LED-Anzeige hinter „00“ blinkt „ − + “ zwei Tasten stellen die Stunden von 00--59 ein (01=1 Minute, 02=2 Minute usw.)

Wenn das „**ON**“-Licht leuchtet, bedeutet dies, dass die Zeit offen ist.

STUNDEN Drücken Sie die „ W·Timer “-Taste zum 4. Mal, die LED-Anzeige auf der Vorderseite blinkt „00“, drücken Sie die beiden Tasten „ − + “, um die Stunden von 01 bis 00 einzustellen (01 = 1 Uhr, 02 = 2 Uhr, 00 = 24 Uhr usw.)

MINUTE Drücken Sie die „ W·Timer “-Taste zum 5. Mal, die LED-Anzeige hinter „00“ blinkt „ − + “ zwei Tasten stellen die Stunden von 00--59 ein (01=1 Minute, 02=2Minute usw.)

Mit eingeschaltetem „**OFF**”-Licht bedeutet es Schließzeit.

Der Montag-Timer ist eingestellt.

4. Drücken Sie die „ W·Timer “-Taste noch einmal, „2“ leuchtet auf, bedeutet „Dienstag“. Bitte beachten Sie, dass der Betrieb mit Öffnungszeit STUNDE/MINUTE und Schließzeit STUNDE/MINUTE sind alle gleich wie vor Montag.
5. Von Montag-Sonntag sind alle eingestellt fertig, drücken Sie „ Delay “-Taste auf der Fernbedienung 7-mal, um von Montag bis Sonntag die Temperatur und drücken Sie „ − + “ zwei Tasten, wählen Sie die Temperatur, die Sie benötigen, die Temperaturbereich von 10℃ bis 49℃.

   Bitte beachten Sie, dass Sie unterschiedliche Öffnungs-, Schließzeiten und Temperaturen innerhalb der gesamten Woche einstellen können.

5) Fenster-offen-Funktion

1. Das Fenster wird nur geöffnet, wenn das Gerät in Betrieb ist. Diese Funktion ist nur über die Fernbedienung möglich.

2. Drücken Sie die Taste „ AUTO “, die Anzeige „ ” leuchtet auf. Das Gerät arbeitet im intelligenten Energiesparmodus. (In dieser Funktion überprüft und speichert das Gerät die Umgebungstemperatur sofort. Es wird nicht mehr funktionieren, wenn das Gerät feststellt, dass die Umgebungstemperatur um ≥ 3 ℃ in 1 Minute sinkt. Der Benutzer sollte das Gerät mit der Taste “ON/OFF” neu starten).
3. Drücken Sie erneut die Taste „ AUTO “, die Anzeige „ ” erlischt. Die Fenster-offen-Funktion ist deaktiviert.

6) Kindersicherungsfunktion

1. Diese Funktion ist nur über die Fernbedienung verfügbar. Wenn das Gerät eingesteckt ist, kann diese Funktion in allen Modellen verwendet werden.
2. Drücken Sie einmal die Taste „ Lock “, alle Lichter und die LED-Anzeige sind ausgeschaltet, nur das „Power“-Licht ist an. In diesem Zustand kann weder das Bedienfeld noch die Fernbedienung das Gerät für irgendeine Funktion bedienen.
3. Drücken Sie erneut die Taste „ Lock “, alle Lichter gehen an und sowohl das Bedienfeld als auch die Fernbedienung können erfolgreich verwendet werden.

ANSICHT DES BEDIENFELDS

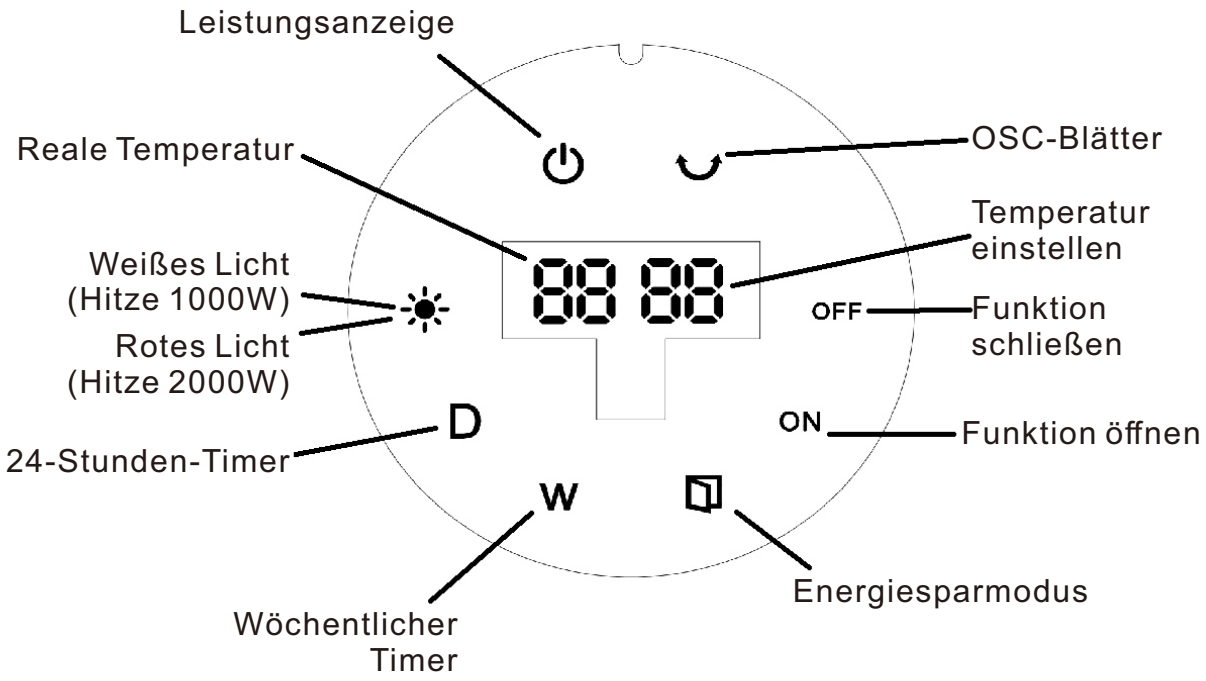

ANSICHT DER FERNBEDIENUNG

1. Fernbedienung, bitte verwenden Sie 2 AAA-Batterien (ohne Batterien).
2. Die Ein/Aus-Taste der Fernbedienung ist entsprechend gekennzeichnet.

⏻	Hauptnetztaste
“24H”	Timer-Einstellung von 1 bis 24 Stunden
“MODE”	3 Einstellungen zur Auswahl: Kalt, Warm, Heiß
“Swing”	öffnen sie die lüfterblätter
“LOCK”	Kindersicherung für Heizgerät
“AUTO”	Fenster-offen-Funktion
“Tem”	Echtzeit anzeigen
“Delay”	Temperatur für die wöchentliche Funktion einstellen
“W.Timer”	Den timer für eine woche einstellen
“+”	ERHÖHEN
“-”	Verringern
“Set”	Echtzeit einstellen

ÜBERHITZUNGSSCHUTZ

Dieser Heizlüfter ist mit einem Überhitzungsschutz ausgestattet, der das Gerät im Falle einer Überhitzung automatisch ausschaltet. Zum Beispiel bei einer vollständigen oder teilweisen Verstopfung der Lüftungsschlitze. In diesem Fall, ziehen Sie den Stecker des Geräts, warten Sie etwa 30 Minuten, damit es abkühlt, und entfernen Sie das Objekt, das die Lüftungsschlitze blockiert. Dann schalten Sie es wieder wie oben beschrieben ein. Das Gerät sollte jetzt normal funktionieren. Wenn das Problem weiterhin besteht, wenden Sie sich bitte an den Kundendienst.

REINIGUNG UND WARTUNG

- Bevor Sie Reinigungs- oder Wartungsarbeiten am Gerät durchführen, trennen Sie es vom Stromnetz.
- Für die Reinigung wird empfohlen, ein weiches, feuchtes Tuch und ein neutrales Reinigungsmittel zu verwenden. Verwenden Sie kein scheuerndes Tuch oder Geräte, die das Erscheinungsbild des Geräts beeinträchtigen könnten. Überprüfen Sie, ob der Heißluftauslass und der Lufteinlass frei von Staub und Schmutz sind.
- Achten Sie beim Reinigen darauf, die Heizelemente nicht zu berühren.
- Um den Filter auf der Rückseite zum Reinigen zu öffnen, drücken Sie auf das obere Netz des Kunststoffnetzes auf der Rückseite.
- Im Falle einer Störung und/oder eines schlechten Funktionierens des Geräts trennen Sie das Gerät vom Stromnetz und kontaktieren Sie einen zugelassenen Reparateur.

ENTSORGUNG

Bedeutung des durchgestrichenen Mülltonne-Symbols:

Entsorgen Sie Elektrogeräte nicht als unsortierten Hausmüll, sondern nutzen Sie separate Sammelstellen. Wenden Sie sich an Ihre örtliche Behörde, um Informationen über die verfügbaren Sammelsysteme zu erhalten.

Wenn Elektrogeräte auf Deponien entsorgt werden, können gefährliche Substanzen in das Grundwasser gelangen und in die Nahrungskette gelangen, was Ihre Gesundheit und Ihr Wohlbefinden schädigt.

DE

Erforderliche Angaben zu elektrischen Einzelraumheizgeräten

Modellkennung(en):820-469V90(ZPT-2000B 5009BL)					
Angabe	**Symbol**	**Wert**	**Einheit**	**Angabe**	**Einheit**
Wärmeleistung				**Art des Wärmeleistungs-/Raumtemperaturreglers (bitte eine Möglichkeit auswählen)**	
Nennwärmeleistung	P_{nom}	2,000	kW	Einstufige Wärmeleistung, keine Raumtemperaturkontrolle	[nein]
Mindestwärmeleistung (Richtwert)	P_{min}	1,104	kW	Zwei oder mehr manuelle Stufen, keine Raumtemperaturkontrolle	[nein]
Maximale kontinuierliche Wärmeleistun	$P_{max.c}$	1,927	kW	Raumtemperaturregler mit mechanischem Thermostat	[nein]
Leistungsaufnahme				Mit elektronischem Raumtemperaturregler	[nein]
Im Aus-Zustand	P_0	N/A	W	Elektronischer Raumtemperaturregler mit Tageszeitregelung	[nein]
Im Bereitschaftszustand	P_{sm}	0,42	W	Elektronischer Raumtemperaturregler mit Wochentagsregelung	[nein]
Im Leerlaufzustand	P_{idle}	0,42	W	**Sonstige Regelungsoptionen (Mehrfachnennungen möglich)**	
Im vernetzten Bereitschaftsbetrieb	P_{nsm}	N/A	W	Raumtemperaturregler mit Präsenzerkennung	[nein]
				Raumtemperaturregler mit Erkennung offener Fenster	[ja]
Bereitschaftszustand mit Informations- oder Statusanzeige			[nein]	Fernbedienungsoption	[nein]
Raumheizungs-Jahresnutzungsgrad im aktiven Betrieb	$\eta_{s,on}$	92,0	%	Adaptive Regelung des Heizbeginns	[nein]
				Betriebszeitbegrenzung	[nein]
				Schwarzkugelsensor	[nein]
				Selbstlernfunktion	[nein]
				Regelungsgenauigkeit	[nein]
Kontaktangaben	Importeur/Hersteller/REP: MH Handel GmbH Wendenstraße 309 D-20537 Hamburg Germany IN CHINA HERGESTELLT				

INTRODUCCIÓN

- Antes de usar su nuevo calentador, lea cuidadosamente las siguientes instrucciones. **POR FAVOR, CONSERVE ESTE FOLLETO PARA CONSULTA FUTURA.**
- Después de retirar el embalaje, asegúrese de que el aparato esté en buen estado.
- Los materiales de embalaje pueden contener plástico, clavos, etc., que pueden ser peligrosos y, por lo tanto, no deben dejarse al alcance de los niños.

INFORMACIÓN DE SEGURIDAD IMPORTANTE

Gracias por comprar nuestro producto. Lea atentamente estas instrucciones antes de operar el calentador. Conserve estas instrucciones de funcionamiento para referencia futura.

- Este aparato puede ser utilizado por niños a partir de 8 años y por personas con capacidades físicas, sensoriales o mentales reducidas o con falta de experiencia y conocimientos, si han recibido supervisión o instrucciones sobre el uso del aparato de forma segura y comprenden los peligros que conlleva. Los niños no deben jugar con el aparato. Los niños no deben limpiar ni realizar tareas de mantenimiento sin supervisión.
- Los niños menores de 3 años deben mantenerse alejados a menos que estén continuamente supervisados.
- Los niños de edades comprendidas entre los 3 y los 8 años sólo podrán encender y apagar el aparato si éste ha sido colocado o instalado en su posición de funcionamiento normal prevista y han sido supervisados o instruidos acerca del uso del aparato de forma segura y comprenden los peligros que conlleva. Los niños a partir de 3 años y menores de 8 no deben enchufar, regular y limpiar el aparato ni realizar el mantenimiento del usuario.
- **PRECAUCIÓN** - Algunas partes de este producto pueden calentarse mucho y causar quemaduras. Debe prestarse especial atención en presencia de niños y personas vulnerables.
- Si el cable de alimentación está dañado, debe ser sustituido por el fabricante, su agente de servicio o personas con cualificación similar para evitar riesgos.
- **PRECAUCIÓN**: Para evitar el riesgo de que se produzca una desconexión térmica involuntaria, este aparato no debe alimentarse a través de un dispositivo de conmutación externo, como un temporizador, ni conectarse a un circuito que la compañía eléctrica conecte y desconecte regularmente.
- **ADVERTENCIA:** Para evitar el sobrecalentamiento, no cubra el calefactor.
- La estufa no debe estar situada inmediatamente debajo de una toma de corriente.
- No utilice esta estufa cerca de un baño, una ducha o una piscina.
- No utilice esta estufa si se ha caído;
- No utilice la estufa si presenta daños visibles;
- Utilice este calefactor fijándolo a la pared.

- **ADVERTENCIA**: No utilice este calefactor en habitaciones pequeñas cuando estén ocupadas por personas que no sean capaces de salir solas de la habitación, a menos que haya una supervisión constante.
- **ADVERTENCIA**: Para reducir el riesgo de incendio, mantenga las telas, cortinas o cualquier otro material inflamable a una distancia mínima de 1 m de la salida de aire.
- El calentador debe colgarse en la pared y el orificio de salida de aire debe estar hacia abajo o colocarse sobre un electrodoméstico plano. No debe colocarse de manera precipitada o inestable.
- Por favor, no utilice el calentador en un lugar lleno de gas combustible o explosivo. No cubra la salida de aire.
- El enchufe eléctrico debe estar equipado con un cable de tierra, y su capacidad debe ser de 250V~10A o superar 250V~10A. El enchufe y la clavija deben estar en buenas condiciones de conexión.
- Si nadie lo está usando o si está reparando el calentador, por favor desconecte el enchufe.
- Por favor, no toque el calentador con las manos mojadas u otro conductor.
- Si el motor no funciona correctamente, deténgalo inmediatamente.
- Durante el uso del calentador, por favor no abra la puerta o ventana continuamente, de lo contrario afectará el efecto de calentamiento.
- Si quiere apagar el calentador, presione el interruptor de encendido/apagado a apagado, luego el calentador mantendrá el ventilador funcionando durante 30 segundos hasta que sople viento fresco, luego el calentador dejará de funcionar, y podrá desconectar el enchufe.
- Por favor, retire la barrera antes de usar el control remoto.
- Si no utiliza el control remoto, por favor vuelva a colocar el papel aislante en el control remoto para asegurar que la batería tenga suficiente energía.
- El calentador debe instalarse al menos a 2 m sobre el suelo.
- Si el calentador necesita reparación, por favor solicite una persona especializada.

ESPECIFICACIONES

Modelo	Voltaje	Frecuencia	Potencia
ZPT-2000B 5009BL	220-240V~	50-60Hz	2000W

INSTALACIÓN DEL DISPOSITIVO

El calentador debe ser instalado y utilizado de acuerdo con las normas de seguridad.

- Para evitar todos los peligros, siga las instrucciones de seguridad.
- La instalación debe ser realizada por un agente de servicio o personas con calificación similar para evitar un peligro.
- **¡Importante!** Asegúrese de que no haya cables eléctricos u otras instalaciones (por ejemplo, tuberías de agua) cerca de los agujeros de perforación. Asegúrese de que el aparato esté firmemente y verticalmente fijado a la pared.
- Haga dos agujeros en la pared a 2 m sobre el suelo y a más de 25 mm de la esquina, asegúrese de que el diámetro sea el mismo que el del tubo de expansión. Fije dos tornillos en el tubo de expansión, deje sobresalir la cabeza de los tornillos por 10 mm, y cuelgue la máquina después de que los tornillos estén bien fijados.

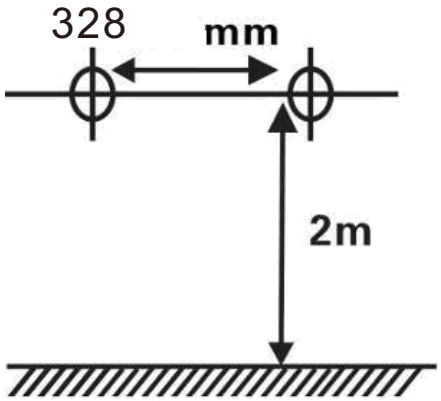

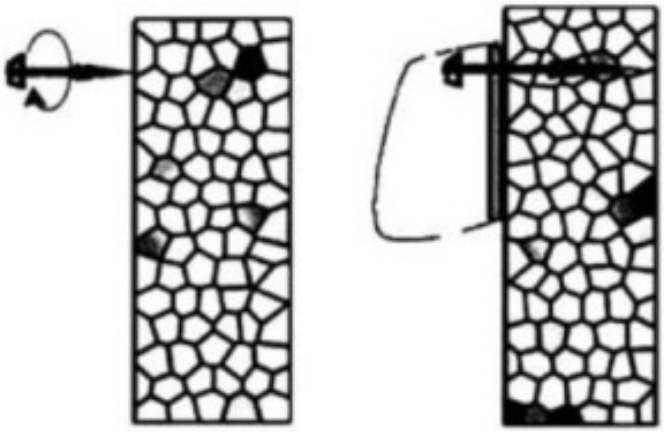

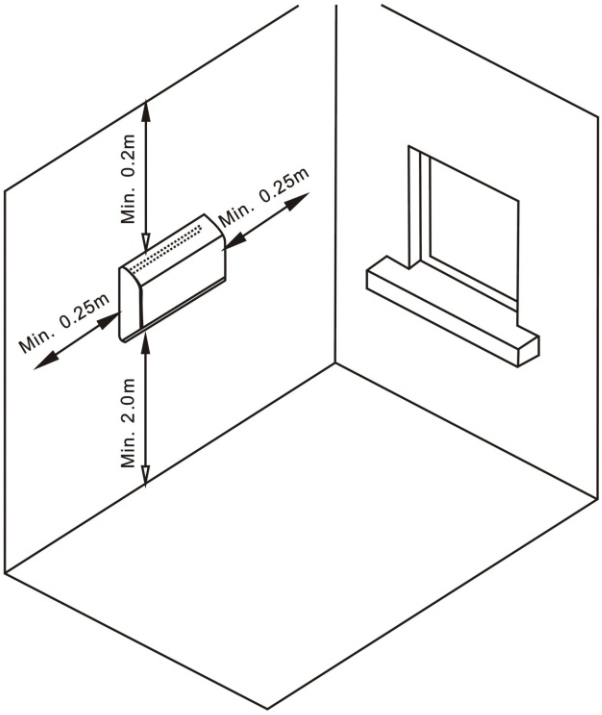

INSTRUCCIONES DE OPERACIÓN

1. Antes de insertar el enchufe en una toma eléctrica, asegúrese de que el suministro eléctrico en su área coincida con el de la etiqueta de calificación en la unidad.
2. Retire cuidadosamente el calentador de la bolsa de plástico y el cartón.

3. Coloque el calentador sobre una superficie firme y nivelada, ajustando el botón maestro a la posición «-». Enchufe el cable en una toma de corriente AC220-240V, con sonido «BEE» se enciende la luz «Power».

1) Uso general - OPERACIÓN

1. Encienda el calentador presionando el botón ON/OFF en el control remoto, la unidad soplará aire frío y la luz « » se encenderá en color blanco.
2. Al presionar el botón «MODE» en el control remoto, la unidad soplará aire caliente y la luz « » se encenderá en color blanco.

   Al presionar el botón «MODE» por segunda vez en el control remoto, la unidad soplará aire caliente y la luz « » se encenderá en color blanco.
3. Al presionar el botón «MODE» por segunda vez en el control remoto, la unidad soplará aire frío y la luz « » se apagará.
4. Al presionar el botón «**SWING**» en el control remoto, la unidad moverá la rejilla de lado a lado y la luz « » se encenderá. Al presionar nuevamente, la función de oscilación se cerrará y la luz « » se apagará.

PD: Para una operación inteligente, el cliente solo debe presionar el botón de inicio cerca del botón maestro, el calentador funcionará con aire caliente y las luces « », « » y « » estarán encendidas.

2) FUNCIÓN DE TEMPORIZADOR DE 24 HORAS

1. Abra el aparato en condiciones de funcionamiento (ventilador, caliente, muy caliente están todos permitidos). Esta función se activa a través del botón « 24H » en el control remoto.
2. Presione el botón « 24H » para configurar el temporizador hasta 24 horas, mantenga presionado el botón « 24H » para aumentar las horas de 00:00 a 24:00 (01:00=1 hora, ...24:00=24 horas, etc.) y la luz «**D**» está encendida.

PD: configurar como «00:00» significa que no hay temporizador configurado, la luz «**D**» está apagada.

3) INSTRUCCIONES DEL TERMOSTATO

1. Abra el aparato en condiciones de funcionamiento (ventilador, caliente, muy caliente están todos permitidos). Esta función solo es posible a través del control remoto.
2. Para ajustar la temperatura, presione los botones « − + » para establecer la temperatura deseada, que puede ajustarse de 10℃ a 49℃.
3. Cuando la temperatura del aire desciende 2 grados por debajo de la temperatura establecida, el calentador comenzará a calentar con aire caliente.
4. Cuando la temperatura del aire es mayor en 1 grado o igual a la temperatura establecida, el calentador soplará aire frío.

4) Función de temporizador semanal

1. Abra el aparato en condiciones de funcionamiento (ventilador, caliente, muy caliente están todos permitidos). Esta función solo es posible a través del control remoto.
2. Antes de encender el calentador, establezca la hora como hora real.

   SEMANA Presione el botón «Set», la luz «1» parpadea, presione los botones « − + » para configurar la semana de 1 a 7 (1=lunes...7=domingo, etc.).

   HORA Presione el botón «Set» una vez, el frente de la pantalla LED «00» parpadea, presione los dos botones « − + » para ajustar las horas de 01--00 (01=1 en punto, 02=2 en punto...00=24 en punto etc.)

   MINUTO Presione nuevamente el botón «Set», la pantalla LED muestra «00» parpadeando, presione los botones « − + » para ajustar los minutos de 01 a 59 (01=1 minuto, 02=2 minutos, etc.)

   PD: Presione el botón «Set», el número mostrado en la pantalla parpadeará durante 5 segundos, debe operar a tiempo, de lo contrario, el aparato volverá a estar en espera.

   (El aparato mantendrá la hora correcta hasta que se apague)
3. Configuración del temporizador semanal:

   SEMANA Pulse el botón « W·Timer » por 1ª vez, se enciende «1», significa «Lunes».

   HORA Pulse el botón « W·Timer » por 2ª vez, la pantalla LED frontal «00» parpadea, pulse « − + » dos botones para ajustar las Horas de 01--00(01=1 en punto,02=2 en punto...00=24 en punto etc.)

   MINUTO Pulse el botón « W·Timer » por 3ª vez, la pantalla LED detrás de «00» parpadea « − + » dos botones ajustan las Horas de 00--59(01=1 Minuto,02=2 Minuto etc.)

   Con la luz «**ON**» encendida, significa hora de apertura.

   HORA Pulse el botón « W·Timer » 4ª vez, la pantalla LED delante de «00» parpadea,

pulse « − + » dos botones para ajustar las horas de 01--00 (01=1 en punto, 02=2 en punto...00=24 en punto, etc.).

MINUTO Pulse el botón « W-Timer » 5ª vez, la pantalla LED detrás de ”00» parpadea « − + » dos botones ajustan las Horas de 00--59(01=1 Minuto,02=2Minuto etc.)

Con la luz «**OFF**» encendida, significa hora de cierre.

El temporizador de lunes está terminado.

4.Pulse el botón « W-Timer » una vez más, se encenderá la luz «2», lo que significa «Martes». Tenga en cuenta que el funcionamiento con la hora de apertura HORA/MINUTO y la hora de cierre HORA/MINUTO es el mismo que antes del lunes.

5. Cuando haya terminado de ajustar la temperatura de lunes a domingo, pulse el botón « Delay » del mando a distancia 7 veces para ajustar la temperatura de lunes a domingo y pulse los dos botones « − + » para seleccionar la temperatura que necesite, el rango de temperatura va de 10℃ a 49℃.

Tenga en cuenta que puede configurar diferentes horas de apertura, cierre y temperaturas durante toda la semana.

5) Función de ventana abierta

1. La ventana solo se abrirá cuando el aparato esté funcionando. Esta función solo es posible a través del control remoto.
2. Presione el botón « AUTO », la luz « » se enciende. El aparato está funcionando en modo de ahorro de energía inteligente. (En esta función, el aparato verifica y registra inmediatamente la temperatura ambiental. Dejará de funcionar cuando el aparato detecte que la temperatura ambiental desciende ≥ 3 ℃ en 1 minuto. El usuario debe reiniciar el aparato con el botón “ON/OFF”).
3. Presione nuevamente el botón « AUTO », la luz « » se apaga. La función Ventana Abierta está desactivada.

6) Función de bloqueo para niños

1.Esta función solo se controla mediante el control remoto. Cuando el aparato está enchufado, esta función se puede usar en cualquier modelo.

2.Presione el botón « Lock » una vez, todas las luces y la pantalla LED se apagan, solo la luz de «Power» está encendida. En esta condición, ni el panel de control ni el control remoto pueden operar el aparato para ninguna función.

3.Presione nuevamente el botón « Lock », todas las luces se encenderán y tanto el panel de control como el control remoto se pueden utilizar con éxito.

VISTA DEL PANEL DE CONTROL

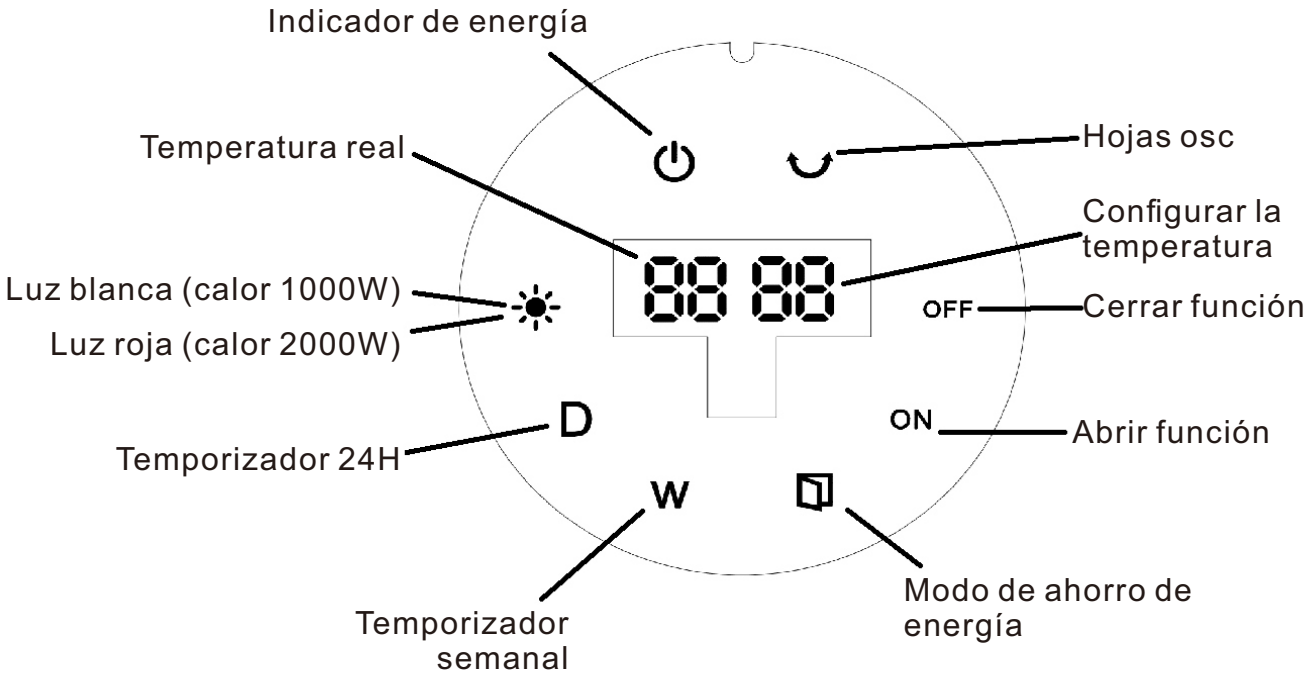

VISTA DEL CONTROL REMOTO

1. Control remoto, utilice 2 pilas AAA (pilas excluidas).
2. El botón de encendido del control remoto está etiquetado como tal.

⏻	Botón de encendido principal
“24H”	Ajuste del temporizador de 1 a 24 horas
“MODE”	3 ajustes para seleccionar: Frío, Cálido, Caliente
“Swing”	Abrir las aspas del ventilador
“LOCK”	Función de bloqueo para niños del calentador
“AUTO”	Función ventana abierta
“Tem”	Mostrar en tiempo real
“Delay”	Configurar la temperatura para la función semanal
“W.Timer”	Configurar el temporizador para una semana
“+”	Aumentar
“-”	Disminuir
“Set”	Establecer la hora real

PROTECCIÓN CONTRA SOBRECALENTAMIENTO

Este calentador está protegido con una protección contra sobrecalentamiento que apaga automáticamente el aparato en caso de sobrecalentamiento. Por ejemplo: debido a la obstrucción total o parcial de las rejillas de ventilación. En este caso, desconecte el aparato, espere unos 30 minutos para que se enfríe y retire el objeto que está obstruyendo las rejillas de ventilación. Luego vuelva a encenderlo como se describió anteriormente. El aparato debería funcionar normalmente ahora. Si el problema persiste, póngase en contacto con el servicio de atención al cliente para obtener asistencia.

LIMPIEZA Y MANTENIMIENTO

- Antes de realizar cualquier limpieza o mantenimiento en el aparato, desconéctelo de la fuente de alimentación.
- Para la limpieza, se recomienda usar un paño suave y húmedo y un detergente neutro. No utilice un paño abrasivo ni dispositivos que puedan afectar la apariencia del aparato. Verifique que la salida de aire caliente y la entrada de ventilación estén libres de polvo y suciedad.
- Durante la limpieza, tenga cuidado de no tocar los elementos calefactores.
- Para abrir el filtro en la parte trasera para la limpieza, presione la parte superior de la red de plástico en la parte trasera.
- En caso de avería y/o mal funcionamiento del aparato, desconecte el aparato de la fuente de alimentación y contacte a un reparador autorizado.

DESECHO

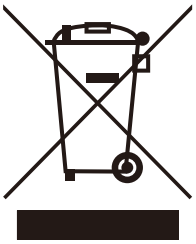

Significado del contenedor de ruedas tachado:

No deseche los aparatos eléctricos como residuos municipales no clasificados, utilice instalaciones de recogida separadas. Comuníquese con su ayuntamiento para obtener información sobre los sistemas de recolección disponibles.

Si los aparatos eléctricos se desechan en vertederos o basureros, las sustancias peligrosas pueden filtrarse en las aguas subterráneas y entrar en la cadena alimentaria, dañando su salud y bienestar.

ES

Requisitos de información para los calefactores eléctricos locales

Identificador(es) del modelo:820-469V90(ZPT-2000B 5009BL)					
Artículo	**Símbolo**	**Valor**	**Unidad**	**Artículo**	**Unidad**
Salida de calor				**Tipo de salida de calor/control de temperatura ambiente (seleccione uno)**	
Potencia calorífica nominal	P_{nom}	2,000	kW	Salida de calor de una sola etapa y sin control de temperatura ambiente	[no]
Potencia calorífica mínima (indicativa)	P_{min}	1,104	kW	Dos o más etapas manuales, sin control de temperatura ambiente	[no]
Máxima salida de calor continuo	$P_{max.c}$	1,927	kW	Con termostato mecánico control temperatura ambiente	[no]
Consumo de energía				Con control electrónico de la temperatura ambiente	[no]
En modo apagado	P_0	N/A	W	Control electrónico de temperatura ambiente más temporizador de día	[no]
En modo de espera	P_{sm}	0,42	W	Control electrónico de temperatura ambiente más temporizador semanal	[no]
En modo inactivo	P_{idle}	0,42	W	**Otras opciones de control (múltiples selecciones posibles)**	
En espera de red	P_{nsm}	N/A	W	Control de temperatura ambiente, con detección de presencia	[no]
				Control de la temperatura ambiente, con detección de ventana abierta	[sí]
Modo de espera con visualización de información o estado			[no]	Opción de control de distancia	[no]
Eficiencia energética estacional de la calefacción en modo activo	$\eta_{s,on}$	92,0	%	Control de arranque adaptativo	[no]
				Limitación del tiempo de trabajo	[no]
				Sensor de bombilla negra	[no]
				Funcionalidad de autoaprendizaje	[no]
				Precisión del control	[no]
Datos de contacto	Importador/Fabricante/REP: Spanish Aosom, S.L. C/ Roc Gros, Nº 15. 08550, Els Hostalets de Balenyà, Spain. B66295775 atencioncliente@aosom.es TEL: 931294512 HECHO EN CHINA				

INTRODUÇÃO

- Antes de usar o seu novo aquecedor, leia cuidadosamente as instruções a seguir. **POR FAVOR, GUARDE ESTE FOLHETO PARA FUTURA REFERÊNCIA.**
- Após remover a embalagem, certifique-se de que o aparelho está em boas condições.
- Os materiais de embalagem podem conter plástico, pregos, etc., que podem ser perigosos e, portanto, não devem ser deixados ao alcance das crianças.

INFORMAÇÕES IMPORTANTES DE SEGURANÇA

Obrigado por comprar nosso produto. Leia atentamente estas instruções antes de operar o aquecedor. Guarde estas instruções de operação para referência futura.

- Este aparelho pode ser utilizado por crianças a partir dos 8 anos de idade e por pessoas com capacidades físicas, sensoriais ou mentais reduzidas ou com falta de experiência e conhecimentos, desde que tenham recebido supervisão ou instruções sobre a utilização do aparelho de forma segura e compreendam os perigos envolvidos. As crianças não devem brincar com o aparelho. A limpeza e a manutenção pelo utilizador não devem ser efectuadas por crianças sem supervisão.
- As crianças com menos de 3 anos devem ser mantidas afastadas, exceto se forem vigiadas permanentemente.
- As crianças com idade entre 3 anos e menos de 8 anos só podem ligar/desligar o aparelho se este tiver sido colocado ou instalado na sua posição normal de funcionamento e se tiverem recebido supervisão ou instruções sobre a utilização do aparelho de forma segura e compreenderem os perigos envolvidos. As crianças com idades compreendidas entre os 3 e os 8 anos não devem ligar, regular e limpar o aparelho ou efetuar a manutenção pelo utilizador.
- CUIDADO - Algumas partes deste produto podem ficar muito quentes e provocar queimaduras. Deve ser dada especial atenção à presença de crianças e pessoas vulneráveis.
- Se o cabo de alimentação estiver danificado, deve ser substituído pelo fabricante, pelo seu agente de assistência técnica ou por pessoas com qualificações semelhantes, de modo a evitar qualquer perigo.
- **CUIDADO**: Para evitar um perigo devido a um rearme inadvertido do corte térmico, este aparelho não deve ser alimentado através de um dispositivo de comutação externo, como um temporizador, ou ligado a um circuito que seja ligado e desligado regularmente pelo serviço público.
- **AVISO**: Para evitar o sobreaquecimento, não cubra o aquecedor.
- O aquecedor não deve estar situado imediatamente por baixo de uma tomada eléctrica.
- Não utilizar este aquecedor nas imediações de uma banheira, de um duche ou de uma piscina.
- Não utilizar este aquecedor se tiver caído;

- Não utilizar se houver sinais visíveis de danos no aquecedor;
- Utilize este aquecedor fixando-o à parede.
- **AVISO**: Não utilize este aquecedor em divisões pequenas quando estas estiverem ocupadas por pessoas que não sejam capazes de sair da divisão sozinhas, exceto se houver supervisão constante.
- **AVISO**: Para reduzir o risco de incêndio, mantenha os têxteis, as cortinas ou qualquer outro material inflamável a uma distância mínima de 1 m da saída de ar.
- O aquecedor deve ser pendurado na parede e a saída de ar deve estar voltada para baixo ou ser colocado em um aparelho plano. Não deve ser colocado de forma precipitada ou instável.
- Por favor, não utilize o aquecedor em locais com gás combustível ou explosivo. Não cubra a saída de ar.
- A tomada elétrica deve estar equipada com um fio terra e sua capacidade deve ser 250V~10A ou superior a 250V~10A. A tomada e o plugue devem estar em boas condições de conexão.
- Se ninguém estiver usando ou você estiver reparando o aquecedor, por favor desconecte o plugue.
- Por favor, não toque no aquecedor com as mãos molhadas ou outro condutor.
- Se o motor não estiver funcionando corretamente, pare-o imediatamente.
- Durante o uso do aquecedor, por favor, não abra a porta ou janela continuamente, caso contrário, isso afetará o efeito de aquecimento.
- Se quiser desligar o aquecedor, pressione o interruptor liga/desliga para desligado, em seguida, o aquecedor manterá o ventilador funcionando por 30 segundos até soprar ar frio, então o aquecedor parará de funcionar, e você poderá desconectar o plugue.
- Por favor, remova o anteparo antes de usar o controle remoto.
- Se não usar o controle remoto, coloque o papel isolante de volta no controle remoto para garantir que a bateria tenha energia suficiente.
- O aquecedor deve ser instalado a pelo menos 2 m acima do chão.
- Se o aquecedor precisar de reparo, por favor, chame uma pessoa especializada.

ESPECIFICAÇÕES

Modelo	Tensão	Frequência	Potência
ZPT-2000B 5009BL	220-240V~	50-60Hz	2000W

INSTALAÇÃO DO DISPOSITIVO

O aquecedor deve ser instalado e utilizado de acordo com as normas de segurança.

- Para evitar todos os perigos, siga as instruções de segurança.
- A instalação deve ser feita por um agente de serviço ou pessoas qualificadas de forma semelhante, a fim de evitar riscos.
- **Importante!** Certifique-se de que não há cabos elétricos ou outras instalações (por exemplo, canos de água) perto dos furos de perfuração. Certifique-se de que o aparelho esteja fixado firmemente e verticalmente na parede.
- Faça dois furos na parede a 2 m acima do chão e a mais de 25 mm do canto, certifique-se de que o diâmetro seja o mesmo do tubo de expansão. Fixe dois parafusos no tubo de expansão, deixe as pontas dos parafusos para fora por 10 mm, e pendure a máquina depois que os parafusos estiverem bem fixados.

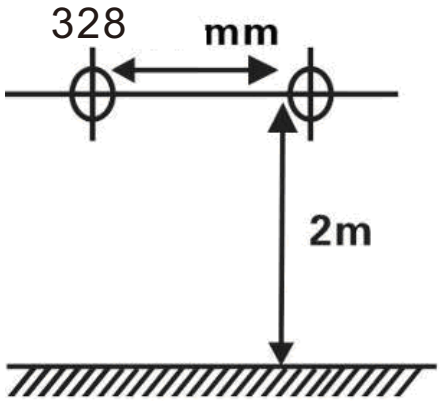

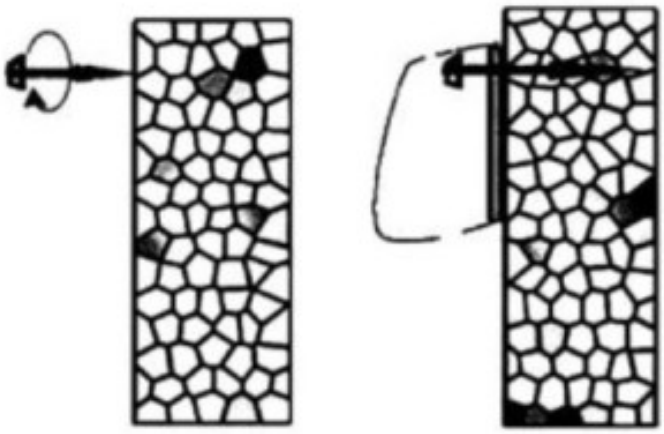

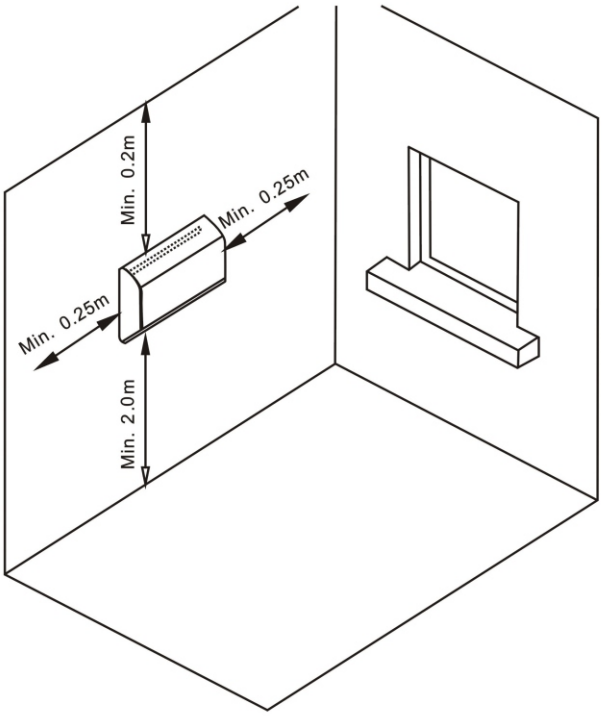

INSTRUÇÕES DE OPERAÇÃO

1. Antes de inserir o plugue na tomada elétrica, certifique-se de que o fornecimento elétrico em sua área corresponda ao informado na etiqueta de classificação no aparelho.
2. Remova cuidadosamente o aquecedor da bolsa plástica e da caixa.

3. Coloque o aquecedor em uma superfície firme e nivelada, ajustando o botão mestre para a posição "-". Conecte o cabo a uma tomada elétrica AC220-240V, com o som "BEE", a luz "Power" acende.

1)Uso geral - OPERAÇÃO

1. Ligue o aquecedor pressionando o botão ON/OFF no controle remoto, a unidade irá soprar ar frio e a luz " " acenderá em branco.
2. Pressionando o botão “MODE” no controle remoto, a unidade irá soprar ar quente e a luz " " acenderá em branco.
   Pressionando pela segunda vez o botão “MODE” no controle remoto, a unidade irá soprar ar quente e a luz " " acenderá em branco.
3. Pressionando o botão "MODE" três vezes no controle remoto, a unidade irá soprar ar frio e a luz " " será desligada.
4. Pressionando o botão "**SWING**" no controle remoto, a unidade oscilam para cima e para baixo e a luz " " acenderá. Ao pressionar novamente, a função de oscilação será fechada e a luz " " será desligada.

PS: Para operação inteligente, o cliente só precisa pressionar o botão de inicialização próximo ao botão mestre, o aquecedor funcionará com ar quente e as luzes " ", " " e " " estarão acesas.

Botão de início único

2) Função de temporizador de 24H

1. Abra o aparelho nas condições de trabalho (ventilador, quente, muito quente estão todos ok). Esta função é ativada pelo botão “ 24H ” no controle remoto.
2. Pressione o botão “ 24H ” para configurar o temporizador até 24 horas, continue pressionando o botão “ 24H ” para aumentar as horas de 00:00 a 24:00 (01:00=1hora, ...24:00=24 horas, etc.) e a luz “**D**” está acesa.

PS: configurar como “00:00” significa que não há temporizador configurado, a luz “**D**” está apagada.

3) INSTRUÇÕES DO TERMOSTATO

1. Abra o aparelho em condições de funcionamento (ventilador, quente, muito quente estão todos ok). Esta função só é possível através do controle remoto.

2. Para ajustar a temperatura, pressione os botões “ − + ” para definir a temperatura desejada, que pode ser ajustada de 10℃ a 49℃.
3. Quando a temperatura do ar cair 2 graus abaixo da temperatura definida, o aquecedor começará a aquecer com ar quente.
4. Quando a temperatura do ar estiver 1 grau acima ou igual à temperatura definida, o aquecedor soprarar ar frio.

4) Função de temporizador semanal

1. Abra o aparelho em condições de funcionamento (ventilador, quente, muito quente estão todos ok). Esta função só é possível através do controle remoto.
2. Antes de ligar o aquecedor, ajuste o horário para o horário atual.

   SEMANA Pressione o botão "Set", a luz "1" pisca, pressione os botões “ − + ” para definir a semana de 1 a 7 (1=segunda-feira...7=domingo, etc.).

   HORA Pressione o botão “Set” uma vez, o visor LED mostra “00” piscando, pressione os botões “ − + ” e defina as Horas de 01 a 00 (01=1 em ponto, 00=24 em ponto etc.)

   MINUTO Pressione o botão “Set” novamente, o visor LED atrás mostra “00” piscando, pressione os botões “ − + ” para definir os minutos de 00 a 59 (01=1 minuto, 02=2 minutos, etc.)

   PS: Pressione o botão “Set”, o número mostrado na tela piscará por 5 segundos, você deve operar a tempo, caso contrário, o aparelho voltará ao modo de espera. (O aparelho manterá a hora correta até ser desligado)
3. Configuração do temporizador semanal:

   WEEK Prima o botão “ W·Timer ” pela primeira vez, “1” acende-se, o que significa “Segunda-feira”.

   HORA Prima o botão “ W·Timer ” pela segunda vez, o visor LED frontal “00” pisca, prima os dois botões “ − + ” para definir as horas de 01 a 00 (01=1 horas, 02=2 horas... 00=24 horas, etc.)

   MINUTOS Premir o botão “ W·Timer ” pela 3ª vez, o visor LED atrás de “00” pisca “ − + ” dois botões para definir as horas de 00 a 59 (01=1 minuto, 02=2 minutos, etc.)

   Com a luz “**ON**” acesa, significa hora de abertura.

   HORA Prima o botão “ W·Timer ” pela 4ª vez, o visor LED frontal “00” pisca, prima os dois botões “ − + ” para definir as horas de 01 a 00 (01=1 horas, 02=2 horas... 00=24 horas, etc.)

   MINUTO Premir o botão “ W·Timer ” pela 5ª vez, o visor LED atrás de “00” pisca “ − + ” dois botões definem as horas de 00 a 59 (01=1 minuto, 02=2 minutos, etc.)

   Se a luz “**OFF**” estiver acesa, significa que o tempo está a terminar.

O timer de segunda-feira está configurado.

4. Premir o botão “ W-Timer ” mais uma vez, a luz “2” acende-se, o que significa “Terça-feira”. Note-se que a operação com a hora de abertura HORA/MINUTO e a hora de fecho HORA/MINUTO são todas iguais às de segunda-feira.
5. De segunda a domingo estão todos prontos, pressione o botão “ Delay ” no controle remoto 7 vezes para definir a temperatura de segunda a domingo e pressione “ − + ” dois botões, selecione a temperatura que você precisa, a faixa de temperatura de 10 ℃ a 49 ℃.

   Observe que você pode definir diferentes horários de abertura, fechamento e temperaturas durante toda a semana.

5) Função de Janela Aberta

1. A janela só será aberta quando o aparelho estiver funcionando. Esta função só é possível através do controle remoto.
2. Pressione o botão “ AUTO ”, a luz “ ” acende. O aparelho está operando em modo de economia de energia inteligente. (Nesta função, o aparelho verifica e registra imediatamente a temperatura ambiente. Ele parará de funcionar quando o aparelho detectar que a temperatura ambiente caiu ≥ 3 ℃ em 1 minuto. O usuário deve reiniciar o aparelho com o botão “ON/OFF”).
3. Pressione novamente o botão “ AUTO ”, a luz “ ” se apaga. A função de janela aberta está desativada.

6) Função de bloqueio para crianças

1. Esta função é acessível apenas pelo controle remoto. Quando o aparelho está conectado, essa função pode ser usada em qualquer modelo.
2. Pressione o botão " Lock " uma vez, todas as luzes e o display LED se apagam, apenas a luz "Power" está acesa. Nesta condição, nem o painel de controle nem o controle remoto podem operar o aparelho para qualquer função.
3. Pressione o botão " Lock " novamente, todas as luzes acenderão e tanto o painel de controle quanto o controle remoto poderão ser usados com sucesso.

VISTA DO PAINEL DE CONTROLE

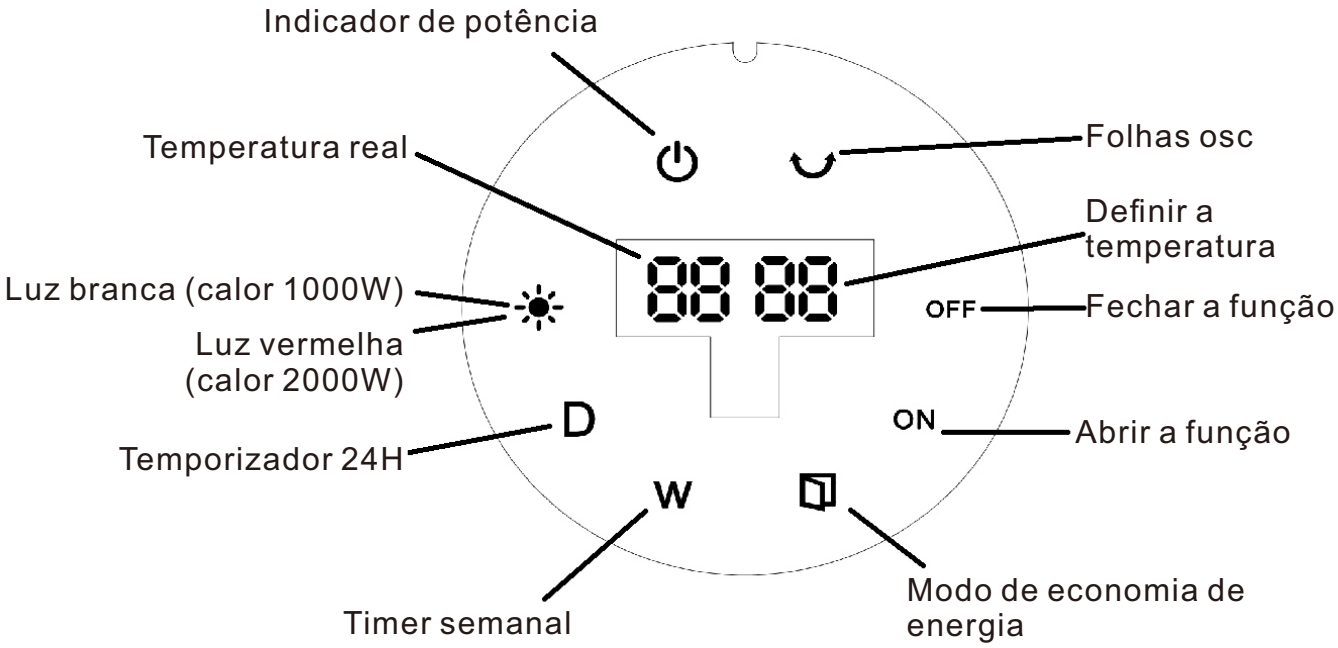

VISÃO DO CONTROLE REMOTO

1. Controle remoto, use 2 pilhas AAA (não incluídas).
2. O botão de energia do controle remoto está rotulado como tal.

⏻	Botão de alimentação principal
“24H”	Configuração do temporizador de 1 a 24 horas
“MODE”	3 opções de configuração: Frio, Morno, Quente
“Swing”	Abrir as pás do ventilador
“LOCK”	Função de bloqueio para crianças no aquecedor
“AUTO”	Função janela aberta
“Tem”	Exibir em tempo real
“Delay”	Definir a temperatura para a função semanal
“W.Timer”	Definir o temporizador para uma semana
“+”	Aumentar
“-”	Diminuir
“Set”	Definir o horário real

PROTEÇÃO CONTRA SUPERAQUECIMENTO

Este aquecedor é protegido com uma proteção contra superaquecimento que desliga o aparelho automaticamente em caso de superaquecimento. Por exemplo: devido à obstrução total ou parcial das saídas de ar. Neste caso, desligue o aparelho, espere cerca de 30 minutos para que ele esfrie e remova o objeto que está obstruindo as saídas de ar. Então, ligue-o novamente conforme descrito acima. O aparelho deverá funcionar normalmente agora. Se o problema persistir, entre em contato com o Atendimento ao Cliente para assistência.

LIMPEZA E MANUTENÇÃO

- Antes de realizar qualquer limpeza ou manutenção no aparelho, desconecte-o da fonte de alimentação.
- Para limpeza, recomenda-se usar um pano macio e úmido e detergente neutro. Não use um pano abrasivo ou dispositivos que possam afetar a aparência do aparelho. Verifique se a saída de ar quente e a entrada de ventilação estão livres de poeira e sujeira.
- Durante a limpeza, tenha cuidado para não tocar nos elementos de aquecimento.
- Para abrir o filtro na parte de trás para limpeza, pressione a parte superior da rede plástica na parte de trás.
- Em caso de avaria e/ou mau funcionamento do aparelho, desconecte o aparelho da fonte de alimentação e entre em contato com um reparador autorizado.

DESCARTE

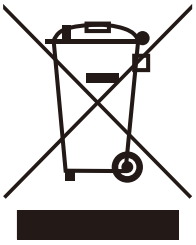

Significado do cesto de lixo com rodas riscado:

Não descarte aparelhos elétricos como lixo municipal não classificado, utilize instalações de coleta separadas. Entre em contato com o conselho local para obter informações sobre os sistemas de coleta disponíveis.

Se aparelhos elétricos forem descartados em aterros ou lixões, substâncias perigosas podem vazar para o lençol freático e entrar na cadeia alimentar, prejudicando sua saúde e bem-estar.

PT

Requisitos de informação para os aquecedores de ambiente locais eléctricos

Identificador(es) do(s) modelo(s): 820-469V90(ZPT-2000B 5009BL)					
Item	**Símbolo**	**Valor**	**Unit**	**Item**	**Unit**
Produção de calor				**Tipo de saída de calor/ temperatura ambiente controlo (seleccionar um)**	
Produção mínima de calor (indicativo)	P_{nom}	2,000	kW	Saída de calor de estágio único e não controle de temperatura ambiente	[Não]
Máximo contínuo saída de calor	P_{min}	1,104	kW	Dois ou mais estágios manuais, não controle de temperatura ambiente	[Não]
Potencia calorífica Máxima continua	$P_{max.c}$	1,927	kW	Com sala de termostato mecânico controle de temperatura	[Não]
Consumo de energia				Com temperatura ambiente eletrônica ao controle	[Não]
No modo desligado	P_0	N/A	W	Controle eletrônico de temperatura ambiente mais timer diurno	[Não]
No modo de espera	P_{sm}	0,42	W	Controle eletrônico de temperatura ambiente mais temporizador de semana	[Não]
No modo inativo	P_{idle}	0,42	W	**Outras opções de controle (múltiplas seleções possíveis)**	
Em espera na rede	P_{nsm}	N/A	W	Controle de temperatura ambiente, com detecção de presença	[Não]
				Controlo da temperatura ambiente, com deteção de janela aberta	[Sim]
Modo de espera com visualização de informações ou estado			[Não]	Opção de controlo da distância	[Não]
Eficiência energética sazonal do aquecimento ambiente em modo ativo	$\eta_{s,on}$	92,0	%	Controlo de arranque adaptativo	[Não]
				Limitação do tempo de trabalho	[Não]
				Sensor de lâmpada preta	[Não]
				Funcionalidade de auto-aprendizagem	[Não]
				Precisão do controlo	[Não]
Detalhes do contato:	IMPORTADOR: SPANISH AOSOM, S.L C.ROC GROS N.15, 08550. ELS HOSTALETS DE BALENYÀ TEL: 931294512 (SEG-SEX DAS 7:30H ÀS 16:30H) INFO@AOSOM.PT WWW.AOSOM.PT				

INTRODUZIONE

- Prima di utilizzare il nuovo riscaldatore, leggere attentamente le seguenti istruzioni. **SI PREGA DI CONSERVARE QUESTO OPUSCOLO PER FUTURE CONSULTAZIONI.**
- Dopo aver rimosso l'imballaggio, assicurarsi che l'apparecchio sia in buone condizioni.
- I materiali di imballaggio possono contenere plastica, chiodi, ecc., che possono essere pericolosi e quindi non devono essere lasciati alla portata dei bambini.

INFORMAZIONI IMPORTANTI SULLA SICUREZZA

Grazie per aver acquistato il nostro prodotto. Si prega di leggere attentamente queste istruzioni prima di utilizzare il riscaldatore. Conservare queste istruzioni per un uso futuro.

- Questo apparecchio può essere utilizzato da bambini a partire dagli 8 anni di età e da persone con ridotte capacità fisiche, sensoriali o mentali o con mancanza di esperienza e conoscenza, a condizione che abbiano ricevuto supervisione o istruzioni sull'uso dell'apparecchio in modo sicuro e che comprendano i pericoli connessi. I bambini non devono giocare con l'apparecchio. La pulizia e la manutenzione da parte dell'utente non devono essere effettuate da bambini senza supervisione.
- I bambini di età inferiore a 3 anni devono essere tenuti lontani a meno che non siano costantemente sorvegliati.
- I bambini di età compresa tra i 3 anni e gli 8 anni possono accendere/spegnere l'apparecchio solo a condizione che sia stato collocato o installato nella posizione di funzionamento normale prevista e che abbiano ricevuto la supervisione o le istruzioni per l'uso dell'apparecchio in modo sicuro e comprendano i pericoli connessi. I bambini di età compresa tra i 3 anni e gli 8 anni non devono collegare, regolare e pulire l'apparecchio o eseguire la manutenzione da parte dell'utente.
- **ATTENZIONE** - Alcune parti di questo prodotto possono diventare molto calde e causare ustioni. Occorre prestare particolare attenzione in presenza di bambini e persone vulnerabili.
- Se il cavo di alimentazione è danneggiato, deve essere sostituito dal produttore, dal suo agente di assistenza o da persone analogamente qualificate, al fine di evitare un pericolo.
- **ATTENZIONE**: Per evitare un pericolo dovuto al ripristino involontario della protezione termica, questo apparecchio non deve essere alimentato tramite un dispositivo di commutazione esterno, come ad esempio un timer, o collegato a un circuito che viene regolarmente acceso e spento dall'azienda.
- **ATTENZIONE**: Per evitare il surriscaldamento, non coprire il riscaldatore.
- Il riscaldatore non deve essere collocato immediatamente sotto una presa di corrente.
- Non utilizzare il riscaldatore nelle immediate vicinanze di una vasca da bagno, di una doccia o di una piscina.
- Non utilizzare il riscaldatore se è caduto;

- Non utilizzare il riscaldatore se presenta segni visibili di danneggiamento;
- Utilizzare questo riscaldatore fissandolo alla parete.
- **AVVERTENZA**: non utilizzare questo riscaldatore in stanze piccole se occupate da persone non in grado di lasciare la stanza da sole, a meno che non sia prevista una supervisione costante.
- **AVVERTENZA**: per ridurre il rischio di incendio, tenere tessuti, tende o qualsiasi altro materiale infiammabile a una distanza minima di 1 m dall'uscita dell'aria.
- Il riscaldatore deve essere appeso al muro e lo sfiato deve essere rivolto verso il basso o posizionato su un apparecchio piatto. Non dovrebbe essere posizionato in modo precipitoso o instabile.
- Si prega di non utilizzare il riscaldatore in luoghi pieni di gas combustibili o esplosivi. Non coprire lo sfiato.
- La presa elettrica deve essere dotata di un filo di terra e la sua capacità deve essere di 250V~10A o superiore a 250V~10A. La presa e la spina devono essere in buone condizioni di connessione.
- Se nessuno sta utilizzando o stai riparando il riscaldatore, si prega di staccare la spina.
- Non toccare il riscaldatore con le mani bagnate o altri conduttori.
- Se il motore non funziona correttamente, fermalo immediatamente.
- Durante l'utilizzo del riscaldatore, si prega di non aprire continuamente la porta o la finestra, altrimenti influenzerà l'effetto di riscaldamento.
- Se si desidera spegnere il riscaldatore, premere l'interruttore on/off su off, quindi il riscaldatore manterrà il ventilatore in funzione per 30 secondi fino a soffiare aria fresca, quindi il riscaldatore smetterà di funzionare e si potrà staccare la spina.
- Si prega di rimuovere il deflettore prima di utilizzare il telecomando.
- Se non si utilizza il telecomando, reinserire la carta isolante nel telecomando per garantire che la batteria abbia abbastanza carica.
- Il riscaldatore deve essere installato ad almeno 2 m dal pavimento.
- Se il riscaldatore necessita di riparazioni, si prega di contattare una persona specializzata.

SPECIFICHE

Modello	Tensione	Frequenza	Potenza
ZPT-2000B 5009BL	220-240V~	50-60Hz	2000W

INSTALLAZIONE DEL DISPOSITIVO

Il riscaldatore deve essere installato e utilizzato secondo le norme di sicurezza.

- Per evitare tutti i pericoli, seguire le istruzioni di sicurezza.
- L'installazione deve essere effettuata da un agente di servizio o persone con qualifiche simili per evitare rischi.
- **Importante!** Assicurarsi che non vi siano cavi elettrici o altre installazioni (ad esempio tubi dell'acqua) vicino ai fori di perforazione. Assicurarsi che l'apparecchio sia fissato saldamente e verticalmente alla parete.
- Practica due fori nel muro a 2 m dal pavimento e a più di 25 mm dall'angolo, assicurati che il diametro sia lo stesso del tubo di espansione. Fissa due viti nel tubo di espansione, lascia che le punte delle viti sporgano di 10 mm, e appendi la macchina dopo che le viti sono ben fissate.

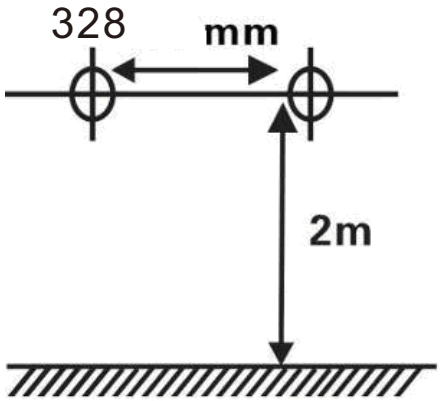

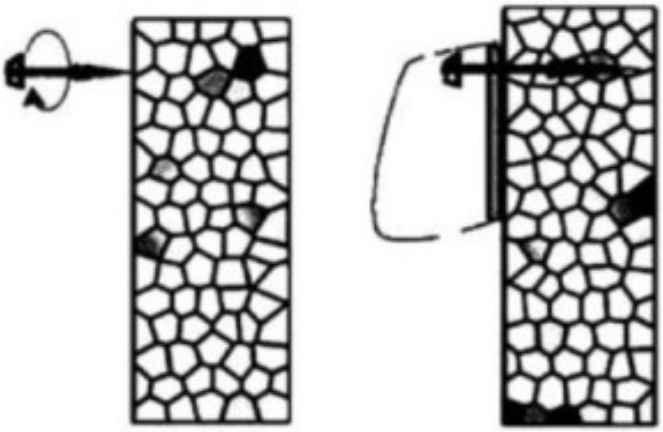

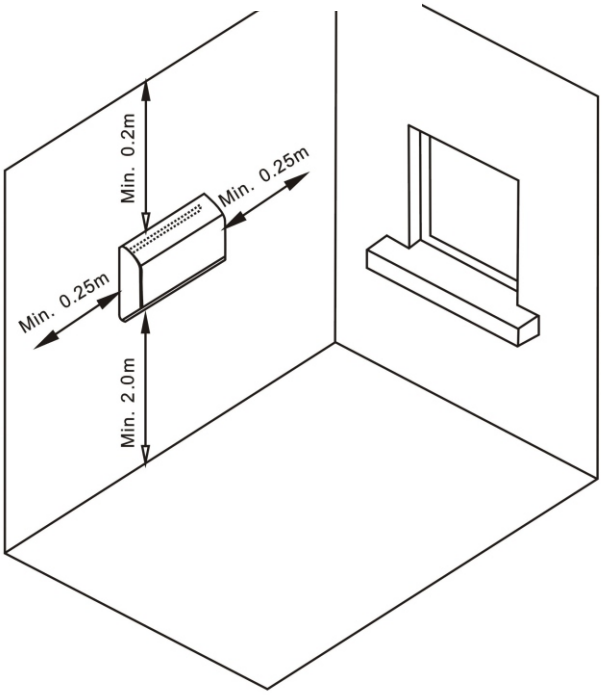

ISTRUZIONI PER L'USO

1. Prima di inserire la spina in una presa elettrica, assicurarsi che l'alimentazione elettrica nella propria zona corrisponda a quella indicata sull'etichetta del prodotto.
2. Rimuovere con attenzione il riscaldatore dal sacchetto di plastica e dal cartone.
3. Posizionare il riscaldatore su una superficie solida e livellata, impostando il pulsante principale sulla posizione "-". Collegare il cavo a una presa elettrica AC220-240V, con il suono "BEE" si accende la luce "Power".

1) Uso generale - OPERAZIONE

1. Accendere il riscaldatore premendo il pulsante ON/OFF sul telecomando, l'unità soffierà aria fredda e la lspia " ⏻ " si accenderà di colore bianco.
2. Premendo il pulsante “MODE” sul telecomando, l'unità soffierà aria calda e la spia " ☀ " si accenderà di colore bianco.
   Premendo il pulsante “MODE” una seconda volta sul telecomando, l'unità soffierà aria calda e la spia " ☀ " si accenderà di colore bianco.
3. Premendo il pulsante "MODE" tre volte sul telecomando, l'unità soffierà aria fredda e la spia " ☀ " si spegnerà.
4. Premendo il pulsante "**SWING**" sul telecomando, l'unità farà oscillare la lamella su e giù e la spia " ☀ " si accenderà. Premendo nuovamente, la funzione di oscillazione verrà chiusa e la spia " ↻ " si spegnerà.

PS: Per un funzionamento intelligente, il cliente deve solo premere il pulsante di avvio vicino al pulsante principale, il riscaldatore funzionerà con aria calda e le spie " ⏻ ", " ☀ " e " ↻ " saranno accese.

2) Funzione timer 24H

1. Aprire l'apparecchio in condizioni di lavoro (ventilatore, caldo, molto caldo sono tutti ok). Questa funzione tramite il tasto “ 24H ” sul telecomando.
2. Premere il tasto “ 24H ”, impostare il timer fino a 24 ore, continuare a premere il tasto “ 24H ” per aumentare le ore da 00:00 a 24:00 (01:00=1 ora, ...24:00=24 ore, ecc.) e la luce “**D**” è accesa.

PS: impostare su “00:00” significa nessun timer impostato, la luce “**D**” è spenta.

3) ISTRUZIONI DEL TERMOSTATO

1. Aprire l'apparecchio in condizioni di lavoro (ventilatore, caldo, molto caldo sono tutti permessi). Questa funzione è possibile solo tramite il telecomando.
2. Per regolare la temperatura, premere i pulsanti “ − + ” per impostare la temperatura desiderata, che può essere impostata da 10℃ a 49℃.
3. Quando la temperatura dell'aria scende di 2 gradi sotto la temperatura impostata, il riscaldatore inizierà a riscaldare con aria calda.

4. Quando la temperatura dell'aria è più alta di 1 grado o uguale alla temperatura impostata, il riscaldatore soffierà aria fredda.

4) Funzione timer settimanale

1. Aprire l'apparecchio in condizioni di lavoro (ventilatore, caldo, molto caldo sono tutti permessi). Questa funzione è possibile solo tramite il telecomando.
2. Prima di accendere il riscaldatore, impostare l'ora sull'ora attuale.

SETTIMANA Premere il pulsante "Set", la luce "1" lampeggia, premere i pulsanti " (−) (+) " per impostare la settimana da 1 a 7 (1=lunedì...7=domenica, ecc.).

ORA Premere il pulsante "Set" una volta, il display LED anteriore "00" lampeggia, premere i pulsanti " (−) (+) " per impostare le Ore da 01-00. (01=1 ore, 02=2 ore... fino a 00=24 ore, ecc.)

MINUTO Premere nuovamente il pulsante "Set", il display LED dietro "00" lampeggia, premere i pulsanti " (−) (+) " per impostare i minuti da 00 a 59 (01=1 minuto, 02=2 minuti, ecc.)

PS: Premere il pulsante "Set", il numero visualizzato sullo schermo lampeggerà per 5 secondi, è necessario operare in tempo, altrimenti l'apparecchio tornerà in standby.

(L'apparecchio manterrà l'ora esatta fino a quando non verrà spento)

3.Impostazione del timer settimanale:

SETTIMANA Premere il pulsante " (W·Timer) " la prima volta, "1" si accende e significa "Lunedì".

ORA Premere il pulsante " (W·Timer) " per la seconda volta, il display LED anteriore "00" scintilla, premere i due pulsanti " (−) (+) " per impostare le ore da 01 a 00 (01=1 ora, 02=2 ore...00=24 ore ecc.).

MINUTI Premere il pulsante " (W·Timer) " per la terza volta, il display a LED dietro "00" scintilla " (−) (+) " due pulsanti impostano le ore da 00 a 59 (01=1 minuto, 02=2 minuti ecc.).

Con la luce "**ON**" accesa, significa orario di apertura.

ORA Premere il pulsante " (W·Timer) " per la quarta volta, il display LED anteriore "00" scintilla, premere i due pulsanti " (−) (+) " per impostare le ore da 01 a 00 (01=1 ora, 02=2 ore... 00=24 ore ecc.).

MINUTI Premere il pulsante " (W·Timer) " per la quinta volta, il display a LED dietro "00" scintilla " (−) (+) " due pulsanti impostano le ore da 00 a 59 (01=1 minuto, 02=2 minuti, ecc.).

Con la luce "**OFF**" accesa, significa ora di chiusura.

Il timer del lunedì è impostato

4. Premere ancora una volta il pulsante “ W·Timer ”, la scritta “2” si accende e significa “martedì”. Si noti che il funzionamento con l'ora di apertura ORE/MINUTI e l'ora di chiusura ORE/MINUTI sono tutti uguali a quelli di lunedì scorso.
5. Da lunedì a domenica, premere 7 volte il tasto “ Delay ” sul telecomando per impostare la temperatura da lunedì a domenica e premere i due tasti “ − + ” per selezionare la temperatura desiderata; la gamma di temperature va da 10℃ a 49℃.

   Si noti che è possibile impostare diversi orari di apertura, chiusura e temperature durante tutta la settimana.

5) Funzione finestra aperta

1. La finestra si aprirà solo quando l'apparecchio è in funzione. Questa funzione è possibile solo tramite il telecomando.
2. Premere il pulsante “ AUTO ”, la luce “ ” si accende. L'apparecchio funziona in modalità di risparmio energetico intelligente. (In questa funzione, l'apparecchio verifica e registra immediatamente la temperatura ambiente. Smetterà di funzionare quando l'apparecchio rileva che la temperatura ambiente scende di ≥ 3 ℃ in 1 minuto. L'utente deve riavviare l'apparecchio con il pulsante “ON/OFF”).
3. Premere nuovamente il pulsante “ AUTO ”, la luce “ ” si spegne. La funzione finestra aperta è disattivata.

6) Funzione di blocco per bambini

1. Questa funzione è disponibile solo tramite telecomando. Quando l'apparecchio è collegato, questa funzione può essere utilizzata in qualsiasi modello.
2. Premere una volta il pulsante “ Lock ”, tutte le luci e il display LED si spengono, solo la luce "Power" è accesa. In questa condizione, né il pannello di controllo né il telecomando possono far funzionare l'apparecchio per qualsiasi funzione.
3. Premere nuovamente il pulsante “ Lock ”, tutte le luci si accenderanno e sia il pannello di controllo che il telecomando potranno essere utilizzati con successo.

VISTA DEL PANNELLO DI CONTROLLO

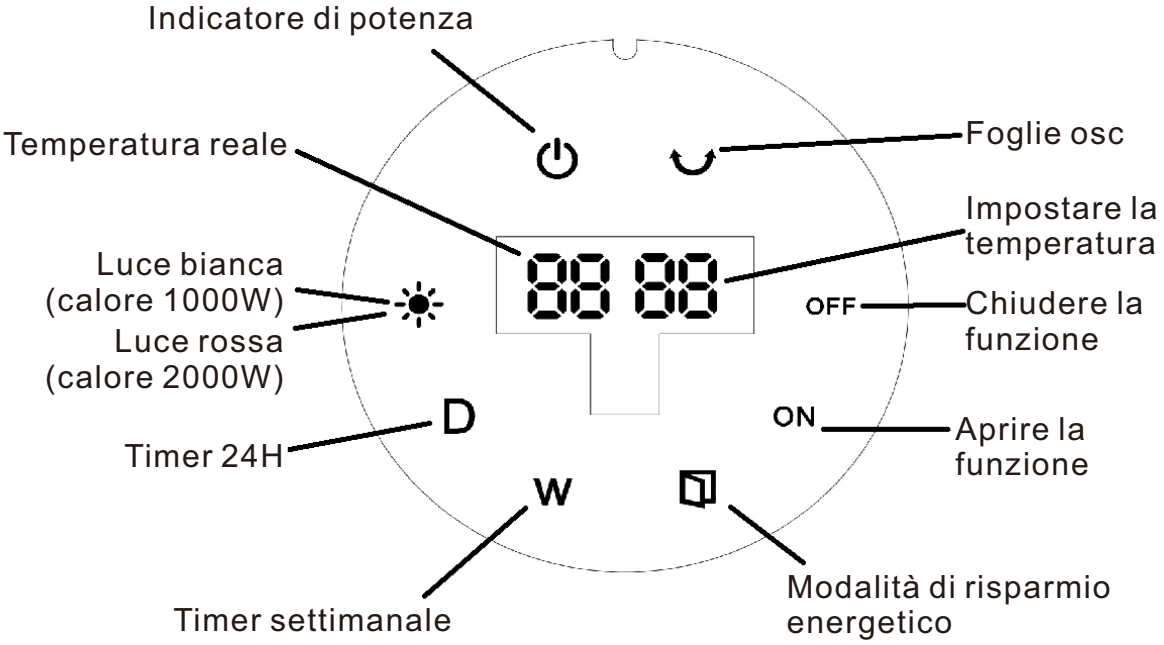

VISTA DEL TELECOMANDO

1. Telecomando, utilizzare 2 batterie AAA (escluse le batterie).
2. Il pulsante di accensione del telecomando è etichettato come tale.

⏻	Pulsante di alimentazione principale
“24H”	Impostazione del timer da 1 a 24 ore
“MODE”	3 impostazioni per la selezione: Freddo, Caldo, Molto caldo
“Swing”	Aprire le pale del ventilatore
“LOCK”	Funzione blocco bambini per riscaldatore
“AUTO”	Funzione finestra aperta
“Tem”	Visualizzare in tempo reale
“Delay”	Impostare la temperatura per la funzione settimanale
“W.Timer”	Impostare il timer per una settimana
“+”	Aumentare
“-”	Diminuire
“Set”	Impostare l'ora reale

PROTEZIONE CONTRO IL SURRISCALDAMENTO

Questo riscaldatore è protetto da una protezione contro il surriscaldamento che spegne automaticamente l'apparecchio in caso di surriscaldamento. Ad esempio: a causa dell'ostruzione totale o parziale delle prese d'aria. In questo caso, scollegare l'apparecchio, attendere circa 30 minuti che si raffreddi e rimuovere l'oggetto che ostruisce le prese d'aria. Quindi riaccenderlo come descritto sopra. L'apparecchio dovrebbe ora funzionare normalmente. Se il problema persiste, contattare il servizio clienti per assistenza.

PULIZIA E MANUTENZIONE

- Prima di eseguire qualsiasi pulizia o manutenzione sull'apparecchio, scollegarlo dalla rete elettrica.
- Per la pulizia si consiglia di utilizzare un panno morbido e umido e un detergente neutro. Non utilizzare un panno abrasivo o dispositivi che potrebbero compromettere l'aspetto dell'apparecchio. Verificare che la bocca di uscita dell'aria calda e l'ingresso della ventilazione siano privi di polvere e sporco.
- Durante la pulizia, fare attenzione a non toccare gli elementi riscaldanti.
- Per aprire il filtro sul retro per la pulizia, premere la parte superiore della rete di plastica sul retro.
- In caso di guasto e/o malfunzionamento dell'apparecchio, scollegare l'apparecchio dalla rete elettrica e contattare un riparatore autorizzato.

SMALTIMENTO

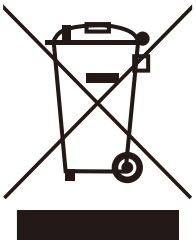

Significato del bidone della spazzatura barrato:

Non smaltire gli apparecchi elettrici come rifiuti urbani non differenziati, utilizzare strutture di raccolta separate. Contatta il tuo comune per informazioni sui sistemi di raccolta disponibili.

Se gli apparecchi elettrici vengono smaltiti nelle discariche, sostanze pericolose possono filtrare nelle falde acquifere e penetrare nella catena alimentare, danneggiando la vostra salute e il vostro benessere.

Requisiti d'informazione per gli apparecchi di riscaldamento locali elettrici

Identificatore(i) del modello:820-469V90(ZPT-2000B 5009BL)					
Oggetto	**Simbolo**	**Valore**	**Unità**	**Oggetto**	**Unità**
Potenza termica				**Tipo di potenza termica/controllo della temperatura ambiente (selezionare uno)**	
Potenza termica nominale	P_{nom}	2,000	kW	Emissione di calore monostadio e controllo della temperatura ambiente	[no]
Potenza termica minima (indicativa)	P_{min}	1,104	kW	Due o più fasi manuali, senza controllo della temperatura ambiente	[no]
Potenza termica massima continua	$P_{max.c}$	1,927	kW	Con controllo della temperatura ambientedel termostato meccanico	[no]
Consumo di energia				Con controllo elettronico della temperatura ambiente	[no]
In modalità off	P_0	N/A	W	Controllo elettronico della temperatura ambiente e contaminuti giornaliero	[no]
In modalità standby	P_{sm}	0,42	W	Controllo elettronico della temperatura ambiente e contaminuti settimanale	[no]
In modalità inattiva	P_{idle}	0,42	W	**Altre opzioni di controllo (più selezioni possibile)**	
In standby di rete	P_{nsm}	N/A	W	Controllo della temperatura ambiente, con rilevamento di presenza	[no]
				Controllo della temperatura ambiente, con rilevamento della finestra aperta	[sì]
Modalità standby con visualizzazione delle informazioni o dello stato			[no]	Opzione di controllo della distanza	[no]
Efficienza energetica stagionale per il riscaldamento degli ambienti in modalità attiva	$\eta_{s,on}$	92,0	%	Comando di avviamento adattativo	[no]
				Limitazione tempo di lavoro	[no]
				Sensore a bulbo nero	[no]
				Funzionalità di autoapprendimento	[no]
				Precisione di controllo	[no]
Dettagli del contatto:	IMPORTATO DA/Produttore/REP: AOSOM Italy srl Centro Direzionale Milanofiori Strada 1 Palazzo F1 20057 Assago (MI) P.1.: 08567220960 FATTO IN CINA				

UK

If you have any questions, please contact our customer care center.
Our contact details are below:

0044-800-240-4004

enquiries@mhstar.co.uk

IMPORTER ADDRESS:
MH STAR UK Ltd
1 Northampton Cross Logistics Park
Northampton Cross Road
Northampton
NN4 9FH
MADE IN CHINA

ES

Si tiene alguna pregunta, comuníquese con nuestro Centro de Atención al Cliente.
Nuestros datos de contacto son los siguientes:

0034-931294512

atencioncliente@aosom.es

Importador/Fabricante/REP:
Spanish Aosom, S.L.
C/ Roc Gros, N° 15. 08550, Els Hostalets de Balenyà, Spain.
B66295775
atencioncliente@aosom.es
TEL: 931294512
HECHO EN CHINA

FR

Si vous avez la moindre question, veuillez contacter notre centre d'assistance à la clientèle.
Nos coordonnées sont les suivantes:

0033-1-84166106

aosom@mhfrance.fr

Importé par/Fabricant/REP:
MH France
2,rue Maurice Hartmann
92130Issy-les-Moulineaux
France
Fabriqué en Chine

PT

Se tiver alguma dúvida, por favor contacte o nosso Centro de Atendimento ao Cliente.
Os nossos dados de contacto são os seguintes:

0034-931294512

info@aosom.pt.

IMPORTADOR:
SPANISH AOSOM, S.L
C.ROC GROS N.15, 08550. ELS HOSTALETS DE BALENYÀ
TEL: 931294512 (SEG-SEX DAS 7:30H ÀS 16:30H)
INFO@AOSOM.PT
WWW.AOSOM.PT

DE

Wenn Sie Fragen haben, wenden Sie sich bitte an unser Kundendienstzentrum.
Unsere Kontaktdaten stehen unten:

0049-0(40)-87408465

service@aosom.de

Importeur/Hersteller/REP:
MH Handel GmbH
Wendenstraße 309
D-20537 Hamburg
Germany
IN CHINA HERGESTELLT

IT

In caso di dubbio, si prega di contattare il nostro centro assistenza clienti.
I nostri dettagli di contatto sono di seguito:

0039-0249471447

clienti@aosom.it

IMPORTATO DA/Produttore/REP:
AOSOM Italy srl
Centro Direzionale Milanofiori
Strada 1 Palazzo F1
20057 Assago (MI)
P.1.: 08567220960
FATTO IN CINA

Points de collecte sur www.quefairedemesdechets.fr
Privilégiez la réparation ou le don de votre appareil !

Aosom